Simplex

Periféricos de várias aplicações

*Registrado em CSFM, UL, ULC; aprovado por FM; Aceitação MEA (NYC)**

Dispositivos de comunicação IDNet e MAPNET II, Módulos endereçáveis individuais (IAMs)

Características

Os comunicadores endereçáveis IDNet ou MAPNET II fornecem dados e alimentação por um único par de fios para proporcionar:**

- Monitoramento Classe B supervisionado de contatos secos normalmente abertos (Normally Open).
- Distância total da fiação do IAM ao(s) resistor(es) de supervisão de até 152 m (500 pés).
- A conexão monitorada é compatível com os protetores de sobretensão Simplex® 2081-9044 para fiação externa ou aplicações com ruído elétrico.
- Para uso em locais internos com temperaturas de até 70° C (158° F), como sótãos ou aplicações semelhantes.

Para uso com os seguintes painéis de controle Simplex:

- Os modelos Series 4007ES, 4008, 4010, 4010ES, 4100ES e 4100ES de painéis de controle de alarme de incêndio para comunicações IDNet
- Modelos de transponders de dispositivo de comunicação (CDTs) séries 4100/4100U/4100ES, 4120, 4020 e 2120 equipados com comunicadores MAPNET II.

Modelo 4090-9001:

- O design fechado minimiza a infiltração de poeira.
- Montagem em caixa elétrica de banda simple padrão.
- Terminais com parafusos para conexões da fiação.
- LED visível pisca para indicar comunicações.
- Tampas opcionais estão disponíveis para permitir que o LED seja visualizado depois da instalação (requer suporte de montagem, pedido separadamente).

Modelo 4090-9051:

- Design encapsulado para exposição prolongada a alta umidade (o LED não está presente neste modelo).
- Fios condutores 18 AWG codificados por cores para fiação.

Os comunicadores IDNet proporcionam monitoramento limitado de corrente:

- Monitoramento de interruptor de segurança (antissabotagem) (supervisão) e interruptor de fluxo de água (alarme) no mesmo circuito, usando um ponto.
- Disponível apenas com comunicadores IDNet.

Vários modos de operação estão disponíveis e podem ser selecionados no painel de controle:

- É possível acompanhar o status do fechamento dos contatos.
- Condições de fechamento momentâneo de contato podem ser selecionadas no painel para travamento ou acompanhamento (não disponível com o CDT 2120).

Registro de UL em Padrão 864

* Estes produtos foram aprovados pelo California State Fire Marshal (CSFM – Corpo de Bombeiros da Califórnia) conforme a Seção 13144.1 do California Health and Safety Code (Código de Saúde e Segurança da Califórnia). Consulte o 7165-0026:223 do CSFM listado para saber os valores e/ou condições referentes ao material contido neste documento. Aceito para uso – City of New York Department of Buildings (Secretaria de Obras da Cidade de Nova York) – MEA35-93E. Outras listagens podem ser aplicáveis, entre em contato com o fornecedor local do produto Simplex® para saber do status mais recente. Registros e aprovações referentes à Simplex Time Recorder Co. são de propriedade da Tyco Fire Protection Products.

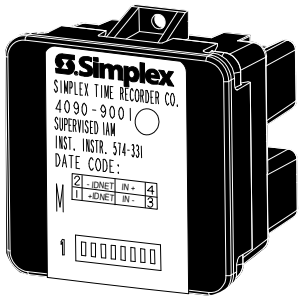

IAM supervisionado 4090-9001
(mostrado com aproximadamente 3/4 do tamanho)

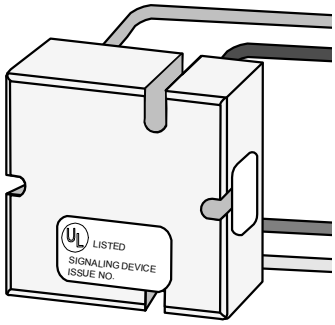

IAM supervisionado 4090-9051
(mostrado com aproximadamente 3/4 do tamanho)

Descrição

Módulos endereçáveis individuais (IAMs) recebem alimentação e comunicações de um circuito IDNet ou MAPNET II de dois fios. Eles fornecem capacidade de endereçamento específico de local para um único dispositivo de iniciação (como contatos do alarme do detector de fumaça de estação única ou contatos do detector de calor) ou vários dispositivos no mesmo local, monitorando os contatos secos normalmente abertos (Normally Open) e a fiação para um resistor de fim de linha.

O **modelo 4090-9001** é acondicionado em uma carcaça termoplástica e fornece conexões de terminais com parafusos e um LED indicador de status.

O **modelo 4090-9051** é um pacote encapsulado com fios condutores. Ele não fornece um LED indicador de status.

Operação

Fechamento de contato. O fechamento dos contatos monitorados inicia um alarme ou outra resposta, de acordo com a programação no painel de controle de alarme de incêndio. Um contato aberto na fiação do circuito monitorado fará com que um problema seja relatado.

Seleções no painel. É possível fazer seleções no painel de controle para manter a condição de alarme se os contatos do dispositivo de iniciação forem momentâneos, como de um detector de calor de taxa de elevação, ou para acompanhar o status dos contatos do dispositivo (não disponível com o CDT 2120).

Aplicações de operação limitada de corrente

Para uso apenas com comunicadores IDNet, estes IAMs podem fornecer sensoriamento de estado quádruplo de condições limitadas de corrente, curto-circuito e circuito aberto normal. (O tipo de programa é "Tsense".) Com os resistores limitadores de corrente e de fim de linha adequados, funções duplas, como monitoramento de interruptor de segurança (antissabotagem) e de interruptor de fluxo de água, podem ser determinadas e comunicadas por um único ponto endereçável.

Seleção do produto IAM

Modelo	Descrição
4090-9001	IAM supervisionado montado em carcaça termoplástica com terminais com parafusos; consulte as opções aplicáveis abaixo.
4090-9051	IAM supervisionado, encapsulado com fios condutores

Placas de acabamento opcionais e suporte de montagem para o modelo 4090-9001

Modelo	Descrição	
4090-9806	Para caixa de montagem semiembutida	Placa de acabamento com janela de visualização de LED, requer o suporte de montagem 4090-9810, inclui parafusos de montagem; aço galvanizado
4090-9807	Para caixa de montagem em superfície	
4090-9810	Suporte de montagem, monta o IAM na caixa elétrica e fornece furos de parafuso para a placa de acabamento, **necessário para placas de acabamento opcionais**	

Chicotes do resistor de fim de linha (pedidos separadamente conforme necessário)

Modelo	N° de referência	Descrição	
4081-9004	733-886	6,8 kΩ, 1/2 W; chicote padrão do resistor de fim de linha para supervisão de contatos normalmente abertos (Normally Open)	
4081-9003	733-896	4,7 kΩ, 1/2 W	Uso em aplicações de monitoramento limitado de corrente
4081-9005	733-984	1,8 kΩ, 1/2 W	

Especificações

Elétricas		
Alimentação e comunicação		MAPNET II ou IDNet, seleção automática, 1 endereço por IAM
Requisitos de entrada		Contatos secos normalmente abertos (Normally Open)
Conexões de fios	4090-9001	Terminais com parafusos para fiação de entrada/saída, fio de 0,82 mm^2 a 2,08 mm^2(18 a 14 AWG)
	4090-9051	Fios condutores codificados por cores, 0,82 mm^2 (18 AWG), 203 mm (8 pol) de comprimento
Documentação de referência	Instruções de instalação	574-331 para 4090-9001; 579-572 para 4090-9051
	Diagramas da fiação de campo	842-073 para operação do IDNet; 841-804 para operação do MAPNET II
Distâncias da fiação		
Distância do IAM até os contatos		152 m (500 pés), no máximo, sem protetores
		122 m (400 pés), no máximo, com os protetores de sobretensão 2081-9044
Referência de distância da fiação por canal, comunicadores MAPNET II ou IDNet		762 m (2.500 pés), no máximo, do painel de controle de alarme de incêndio
		3.048 m (10.000 pés) de distância total máxima da fiação (incluindo conectores "T-Tap")
Mecânicas		
Dimensões	4090-9001	40 mm L x 44 mm A x 32 mm P (1 9/16 pol x 1 3/4 pol x 1 1/4 pol)
	4090-9051	40 mm L x 40 mm A x 14 mm P (1 9/16 pol x 1 9/16 pol x 9/16 pol)
Material da carcaça, 4090-9001		Termoplástico preto
Material do encapsulamento, 4090-9051		Epóxi bege
Faixa de temperatura		0° a 70° C (32° a 158° F); destina-se a operação interna
Faixa de umidade		Até 93% de UR a 38° C (100° F)

Informações de montagem

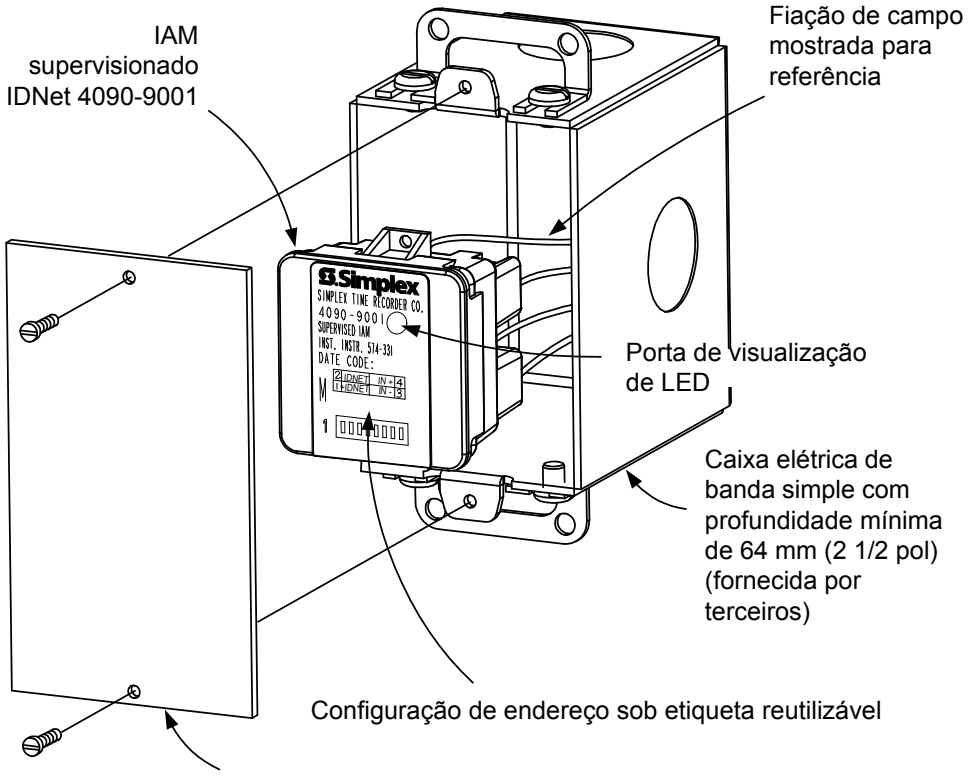

Placa de cobertura vazia de banda única de referência de montagem

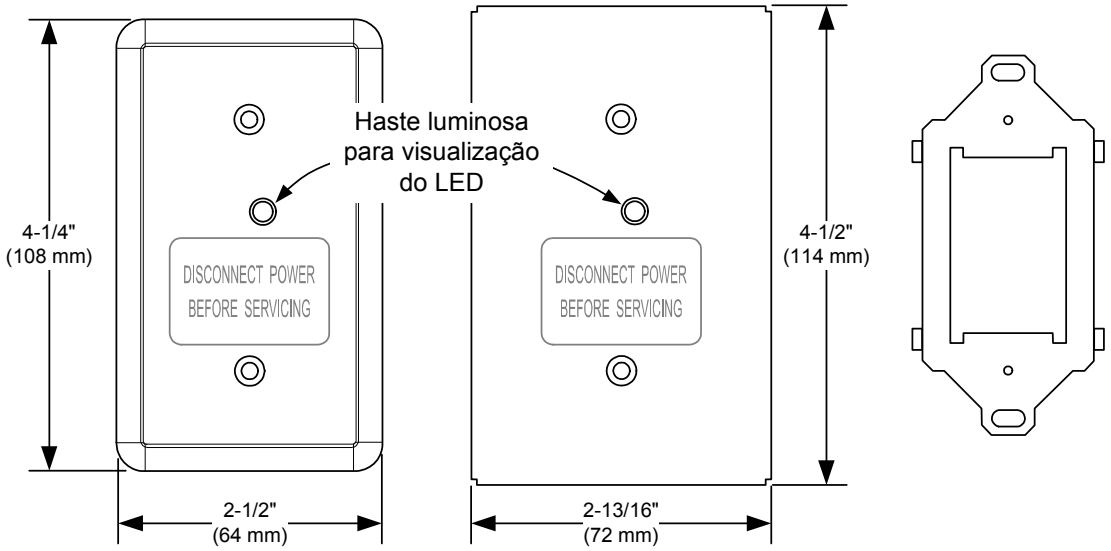

4090-9806, Placa de acabamento com caixa de montagem semiembutida

4090-9807, Placa de acabamento com caixa de montagem em superfície

4090-9810, Suporte de montagem, pedido separadamente

OBSERVAÇÃO: Estas placas de montagem exigem o suporte de montagem 4090-9810.

Placas de acabamento opcionais e suporte de montagem para o LED visível

Informações de montagem do 4090-9051

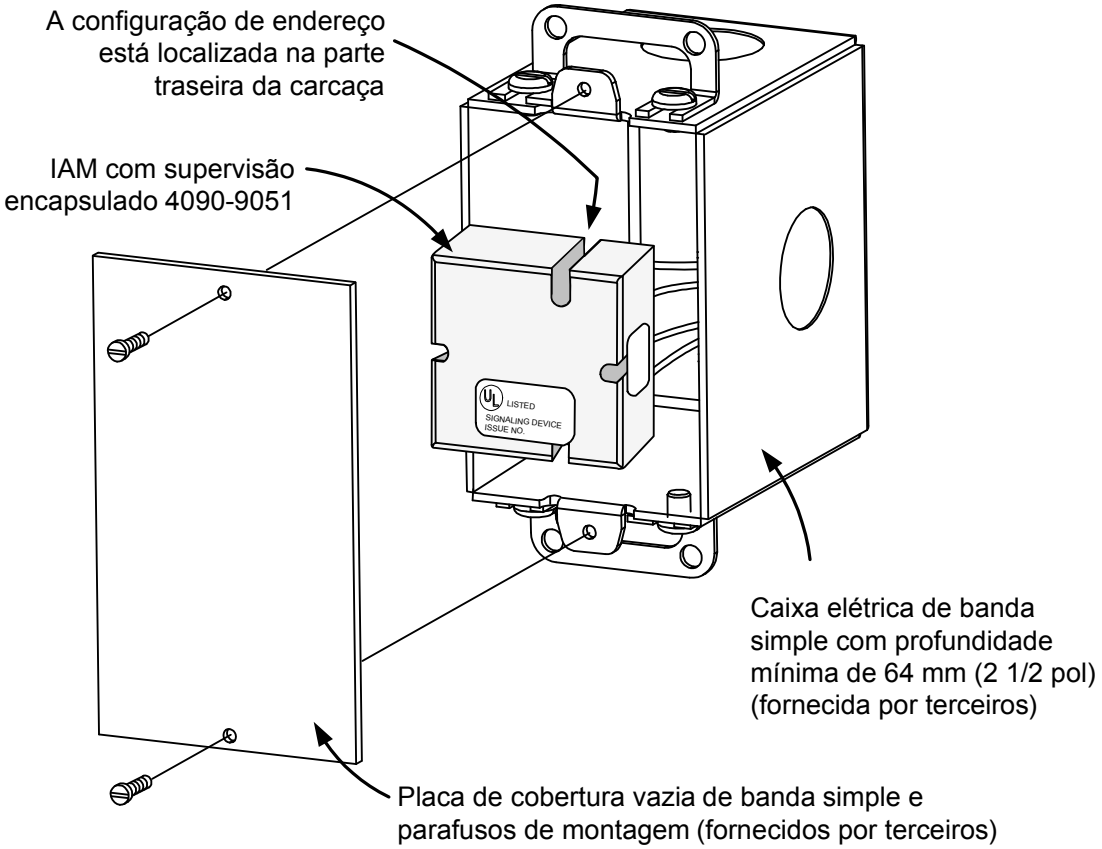

© 2016 Tyco Fire Protection Products. Todos os direitos reservados. Todas as especificações e outras informações aqui apresentadas eram atuais na data de revisão deste documento e estão sujeitas a alterações sem notificação prévia.