Simplex

Periférios endereçáveis

Registrados em UL, ULC, CSFM, Aprovados por FM
*Aceitação MEA (NYC)**

IAM do monitor de segurança 4090-9121
(Módulo endereçáveis individuais)

Características

Para uso com os painéis de controle de alarme de incêndio ® 4100ES, 4100U e 4010ES fornecendo comunicadores IDNet™

Os comunicadores endereçáveis fornecem dados e alimentação por um único par de fios para proporcionar:

- Monitoramento de Classe B supervisionado de dispositivos de segurança de contato seco normalmente fechado ou normalmente aberto
- As condições monitoradas são Aberto, Normal, Anormal e Curto
- Anormal ocorre com ±50% de alteração de corrente de loop de monitor
- Distância total da fiação do IAM de segurança aos contatos supervisionados de até 152 m (500 pés).

Construção compacta e vedada:

- O design fechado minimiza a infiltração de poeira.
- Montagem em uma caixa elétrica de banda simple padrão.
- Terminais com parafusos para conexões da fiação.
- LED visível pisca para indicar comunicações.
- Tampas opcionais estão disponíveis para permitir que o LED seja visualizado depois da instalação (requer suporte de montagem, pedido separadamente).

Registro de UL em Padrão 1076

Descrição

IAM do monitor de segurança modelo 4090-9121 com comunicações e alimentação fornecidas pelo circuito IDNet 4100ES, 4100U ou 4010ES. Ele oferece a capacidade de endereçar localização específica de até cinco dispositivos de iniciação (como contatos de chave magnéticas de janela ou porta) ao monitorar as conexões de fiação do circuito para contatos normalmente abertos ou fechados (um tipo por IAM).

Operação. Quando o circuito estiver "armado" pela seleção do painel de controle de alarme de incêndio, como em horas sem trabalho, a atividade de loop do monitor (curto, aberto ou anormal) provoca um alarme de prioridade 2 no painel.

Quando o circuito estiver "desarmado", como em horas de trabalho normais, as condições normais e anormais seriam rastreadas como eventos. Dependendo do tipo de ponto selecionado, uma abertura ou curto na fiação de circuito monitorada pode provocar um problema a ser relatado ou um curto pode ser rastreado como um evento.

* Este produto foi aprovado pelo California State Fire Marshal (CSFM – Corpo de Bombeiros da Califórnia) conforme a Seção 13144.1 do California Health and Safety Code (Código de Saúde e Segurança da Califórnia). Consulte o 7165-0026:252 do CSFM listado para saber os valores e/ou condições referentes ao material contido neste documento. Este documento está sujeito a reavaliação, revisão e possível cancelamento. Outras listagens podem ser aplicáveis, entre em contato com o fornecedor local do produto Simplex® para saber do status mais recente. As listas e aprovações referentes a Simplex Time Recorder Co. são de propriedade da SimplexGrinnell LP, Westminster.

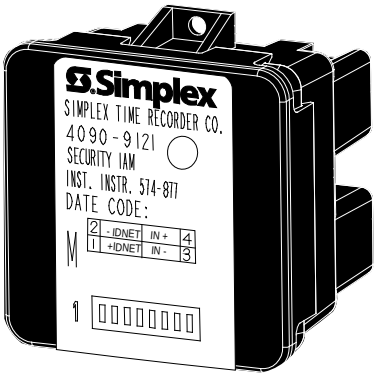

IAM de monitor de segurança 4090-9121
(mostrado com tamanho real)

Seleção do produto

Modelo	Descrição	
4090-9121	IAM do monitor de segurança	
4090-9806	Montagem semiembutida	Placa de acabamento opcional com janela de visualização de LED, requer o suporte de montagem 4090-9810, inclui parafusos de montagem; aço galvanizado
4090-9807	Caixa de montagem da superfície	
4090-9810	Suporte de montagem, monta o IAM na caixa e fornece furos de parafuso para a placa de acabamento, necessário para placas de acabamento opcionais	
4081-9010 (733-973)	Fiação de resistor de 1 kΩ para conexão em série às chaves N.O.	
4081-9015 (733-093)	Fiação de resistor de 1,5 kΩ, uso em resistor de final de linha quando conectada às chaves N.O.	
4081-9014 (733-092)	Fiação de resistor de 2,4 kΩ usada para resistor de final de linha em série e quando conectada a chaves N.C. (2 necessários)	

Especificações

Comunicações	4100ES/4100U/4010ES IDNet, um endereço	
Requisitos de alimentação	Consome duas (2) cargas de unidade, a alimentação é fornecida no SLC da IDNet (circuito da linha de sinalização)	
Referência de carregamento de canal IDNet	32 máx. em um canal de 64 pontos	(nenhum outro dispositivo no canal)
	63 máx. em um canal de 127 pontos	
	125 máx. em um canal de 250 pontos	
Contatos monitorados	Contatos secos, até 5, em série para normalmente fechado (N.C.) ou até 5, em paralelo, para normalmente aberto (N.O.), requer duas fiações de resistores por tipo de fiação selecionada (consulte acima)	
Conexões de fios	Terminais com parafusos para fiação de entrada/saída, fio de 0,82 mm^2 a 2,08 mm^2(18 a 14 AWG)	
IAM para contatos	152 m (500 pés), no máximo, dentro do mesmo edifício	
Distância das Comunicações IDNet	762 m (2.500 pés), no máximo de distância do painel de controle	
	3.048 m (10.000 pés) de distância total máxima da fiação (incluindo conectores "T-Tap")	
Dimensões	1-9/16 pol L x 1-3/4 pol A x 1-1/4 pol P (40 mm x 44 mm x 32 mm)	
Material da carcaça	Termoplástico preto	
Temperatura	0° a 49° C (32° a 120° F), somente operação interna	
Faixa de umidade	Até 93% de UR a 38° C (100° F)	
Informação Adicional	Consulte a Instrução de Instalação 574-877.	

Informações de montagem

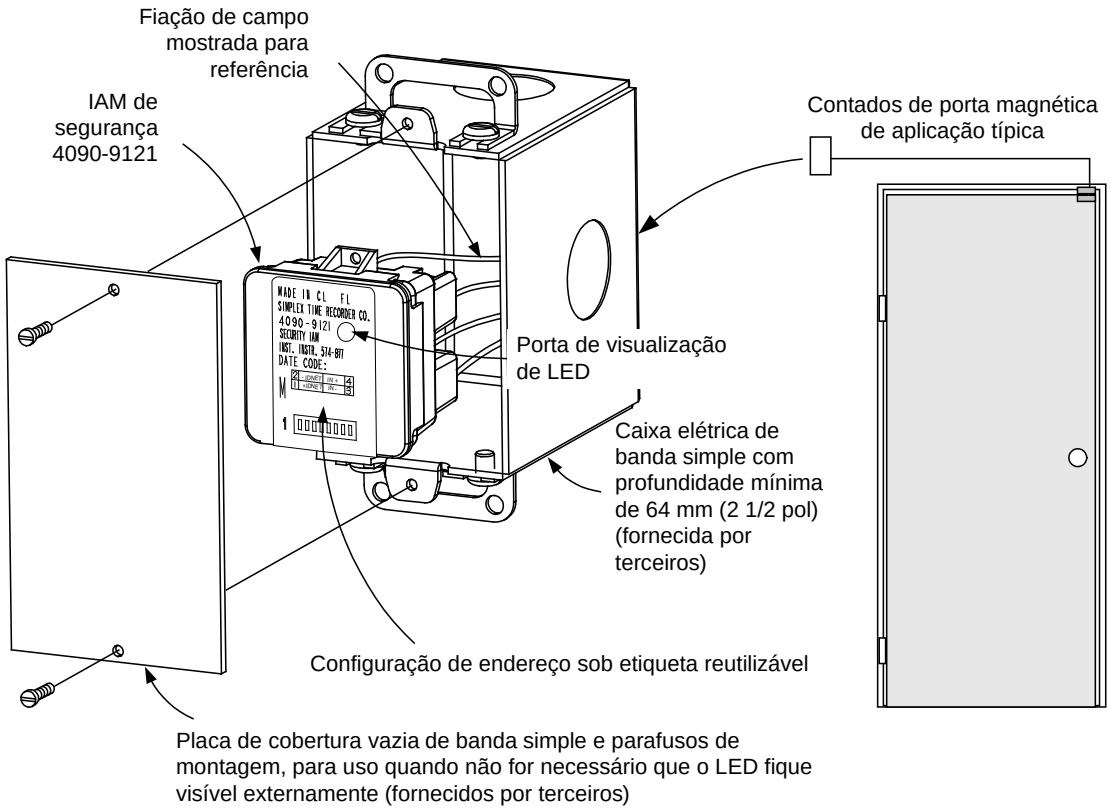

Placa de cobertura vazia de banda única de referência de montagem

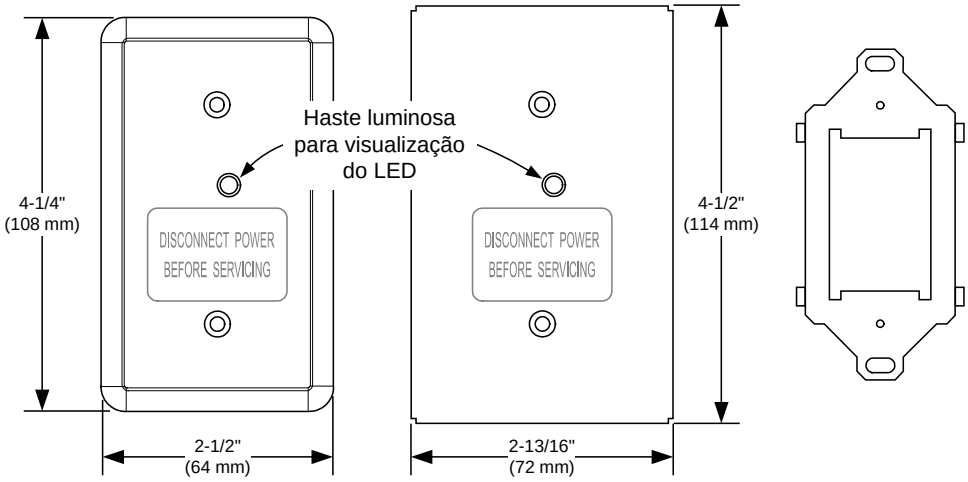

4090-9806, Placa de acabamento com caixa de montagem semiembutida

4090-9807, Placa de acabamento com caixa de montagem em superfície

4090-9810, Suporte de montagem, pedido separadamente

OBSERVAÇÃO: Estas placas de montagem exigem o suporte de montagem 4090-9810.

Placas de acabamento opcionais e suporte de montagem para o LED visível

Tyco é uma marca registrada da Tyco International Services GmbH e é usada por meio de licença. Simplex, o logotipo Simplex e IDNet são marcas comerciais da Tyco International Ltd. e suas afiliadas e são usadas por meio de licença.

© 2011 Tyco. Todos os direitos reservados. Todas as especificações e outras informações aqui apresentadas eram atuais na data de revisão deste documento e estão sujeitas a alterações sem notificação prévia.