Simplex

Periféricos de Puntos Múltiples

*Listado UL, ULC, CSFM; Aprobado por FM; Aceptación de MEA (NYC)**

Relé IAM 4090-9118 (Individual Módulo Direccionable) con Entrada T-Sense

Características

Operación de punto dual que proporciona una entrada multiestado supervisada y una salida de relé en un paquete único usando sólo una dirección:

- Las típicas aplicaciones son el control de motor de amortiguador con monitoreo de retroalimentación de posición de amortiguador dual (abierto y cerrado)
- Para uso con Paneles de Control de Alarma de Incendios 4007ES, 4010ES, 4100ES o 4100U Simplex® que suministran comunicaciones IDNet (4100U requiere revisión de software 11 o superior)

Detalles de Entrada/Salida:

- La operación de entrada es "T-Sense" y proporciona un monitoreo supervisado de contactos secos normalmente abiertos
- Las condiciones de estado son Normal, Circuito abierto (condición de problema), Corriente limitada (1 salida de posición) y Corte (2 entradas de posición)
- La distancia de cableado total a los contactos supervisados de hasta 500 pies (152 m); para aplicaciones de cableado interior
- El diseño de relé de enclavamiento de alimentación baja permite las comunicaciones IDNet para proporcionar datos y alimentación al módulo
- El relé está configurado para APAGARSE en el arranque inicial y durante la pérdida de las comunicaciones IDNet
- La Salida de relé Forma C está clasificado a 2 A a 30 VCC y 0.5 A a 120 VCA (clasificación resistiva)

Construcción sellada compacta:

- El diseño cerrado minimiza la infiltración de polvo
- Se monta en una caja eléctrica cuadrada de 4" estándar
- Destellos del LED visibles para indicar comunicaciones
- Terminales de tornillos para conexiones de cableado
- Existen cubiertas opcionales disponibles para permitir que el LED se vea después de la instalación

Listado UL de acuerdo con la norma 864

Descripción

Módulo de Punto Dual de Dirección Única. El IAM de Relé 4090-9118 con T-Sense permite a un canal de comunicación IDNet de panel de control de alarma de incendios Simplex compatible monitorear dos cierres de contacto de entrada con un punto y controlar un relé de salida con el otro punto, ambos desde un módulo compacto requiriendo una dirección única. La alimentación del módulo se proporciona desde el canal de comunicaciones IDNet eliminando la necesidad de cables de alimentación separados.

Descripción de Dispositivo de Punto Múltiple. El circuito de entrada y la operación del relé se controlan de manera independiente y pueden desactivarse de forma separada. La asociación de punto se determina en el panel del host. En la pantalla del panel del host, la dirección del dispositivo se designa como una ubicación de hardware única (como 1-1). Los puntos individuales se consideran "sub-puntos" y se nivela desde abajo (como 1-1-1 y 1-1-2).

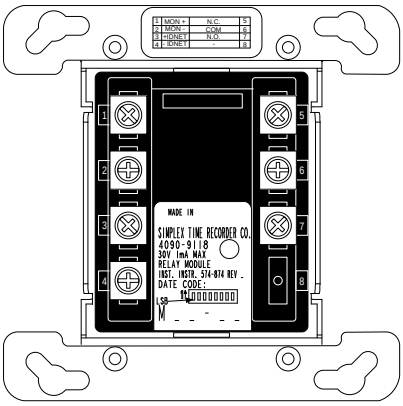

Relé IAM 4090-9118 con Entrada T-Sense
(se muestra en un tamaño aproximado de 1/2)

Operación T-Sensing

Entrada Supervisada. El IAM de Relé 4090-9118 con T-Sense posee una entrada supervisada que monitorea la continuidad a un resistor de fin de línea y puede diferenciar entre un cierre de contacto de cortocircuito y un cierre de contacto limitado de corriente.

Operación de Cuatro Estados. **Normal** es cuando todos los contactos están abiertos y existe una continuidad hacia el resistor de fin de línea, **Abierto** es cuando no existe continuidad hacia el resistor de fin de línea, produciendo una condición de Problema; **Corte**, indica que un contacto que está en conexión directa con el circuito de entrada se ha cerrado; y **Corriente Limitada** indica que un contacto se ha cerrado después de una serie conectada al resistor que limita la corriente. Esta operación permite la diferenciación entre dos tipos de contacto diferentes debido a la ubicación del cableado como un punto direccionable IDNet único al panel de control de alarma de incendios.

Aplicaciones Típicas

Paquete Eficiente. Para aplicaciones de control de humo, este módulo proporciona un paquete eficiente para controlar el amortiguador del ventilador con retroalimentación de posición. El punto del monitor puede conectarse a dos interruptores indicadores de estado separados permitiendo al panel del host rastrar el estado del amortiguador del ventilador respecto a la operación de control del ventilador solicitada.

Aplicaciones Generales. El monitor y los puntos de control pueden aplicarse para una variedad de operaciones asociadas o independientes. Las capacidades de programación flexible en el panel del host pueden proporcionar la lógica de asociación requerida para una amplia variedad de operaciones de utilidad o incendios.

* Este producto fue aprobado por el Jefe de Bomberos del Estado de California (CSFM) conforme a la Sección 13144.1 del Código de Salud y Seguridad de California. Consulte el listado de CSFM 7300-0026:311 para encontrar los valores permitidos y/o las condiciones en cuanto al material que se presenta en este documento. Aceptado para el uso por el Departamento de edificios de la ciudad de Nueva York, MEA35-93E. Se pueden aplicar listados adicionales; comuníquese con su proveedor local de productos Simplex para conocer la situación más reciente. Los listados y aprobaciones de Simplex Time Recorder Co. son propiedad de Tyco Fire Protection Products.

Selección de productos

Modelo	Descripción
4090-9118	Relé IAM con T-Sense

Adaptador y placas de terminaciones opcionales

Modelo	Descripción	
4090-9813	Placas de terminaciones para ajustar caja eléctrica cuadrada de 4 $^{11}/_{16}$" (119 mm)	
4090-9801	Para la caja montada semi empotrada	Placa de terminaciones, acero galvanizado con ventana de visualización de LED; incluye tornillos de montaje
4090-9802	Para la caja montada en la superficie	

Arneses para el resistor de fin de línea (se piden por separado según sea necesario)

Modelo	N° de referencia	Descripción	
4081-9003	733-896	4.7 kΩ, 1/2 W	Uso para monitoreo limitado de corriente, consulte el siguiente diagrama
4081-9005	733-984	1.8 kΩ, 1/2 W	

Modos de Operación de Entrada T-Sense

Modos de Estado de Circuito Común

Estado de Circuito	Estado del dispositivo	Pantalla de Panel
Normal	Interruptores abiertos	Normal
Circuito abierto	Discontinuidad de cableado	Problema

Modos de Estado de Monitoreo de Posición de Amortiguador

Estado de Circuito	Estado del dispositivo	Típica Pantalla de Panel
Corto	Interruptor A cerrado	Amortiguador Cerrado
Limitado con corriente	Interruptor B cerrado	Amortiguador Abierto

Modos de Estado de Monitoreo de Interruptor de Seguridad y Flujo de Agua

Estado de Circuito	Estado del dispositivo	Pantalla de Panel
Corto	Interruptor de flujo de agua cerrado	Alarma de incendios
Limitado con corriente	Interruptor de seguridad cerrado	Supervisión

Referencia de Cableado

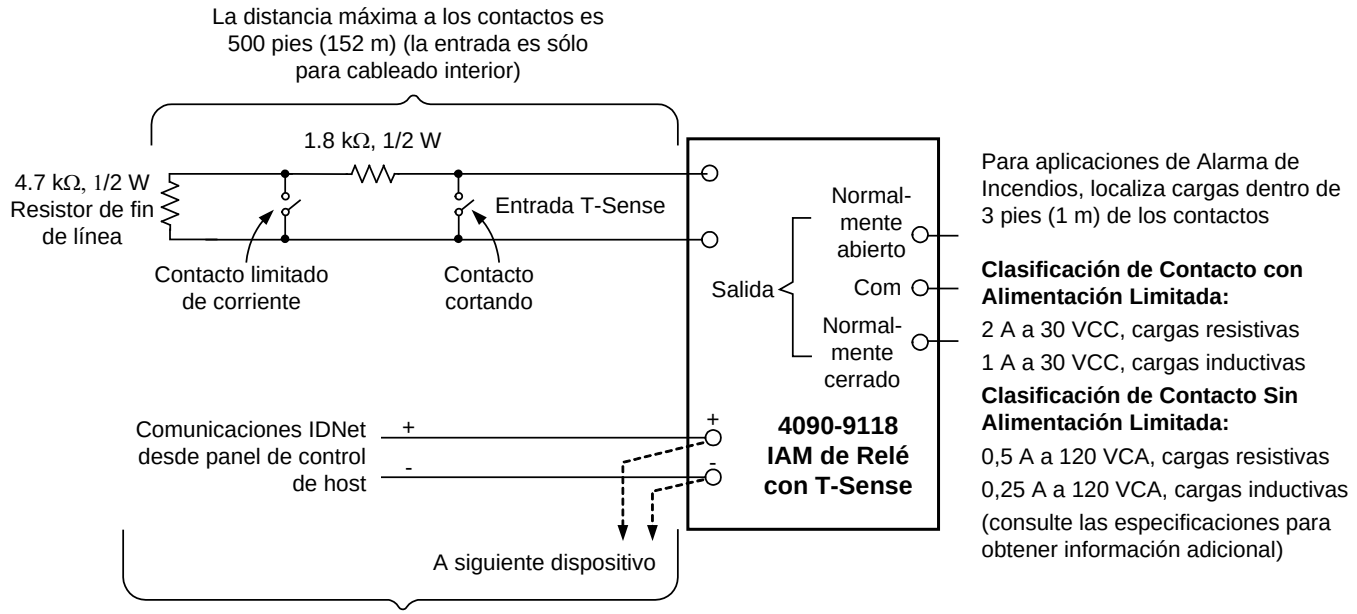

Distancias de Cableado IDNet:

1. Hasta 2500 pies (762 m) desde panel de control de host.
2. Hasta 10.000 pies (3048 m) de distancia de cableado en total, incluidas las "T" Taps.

NOTA: Consulte las instrucciones de instalación 574-874 para obtener información de instalación detallada.

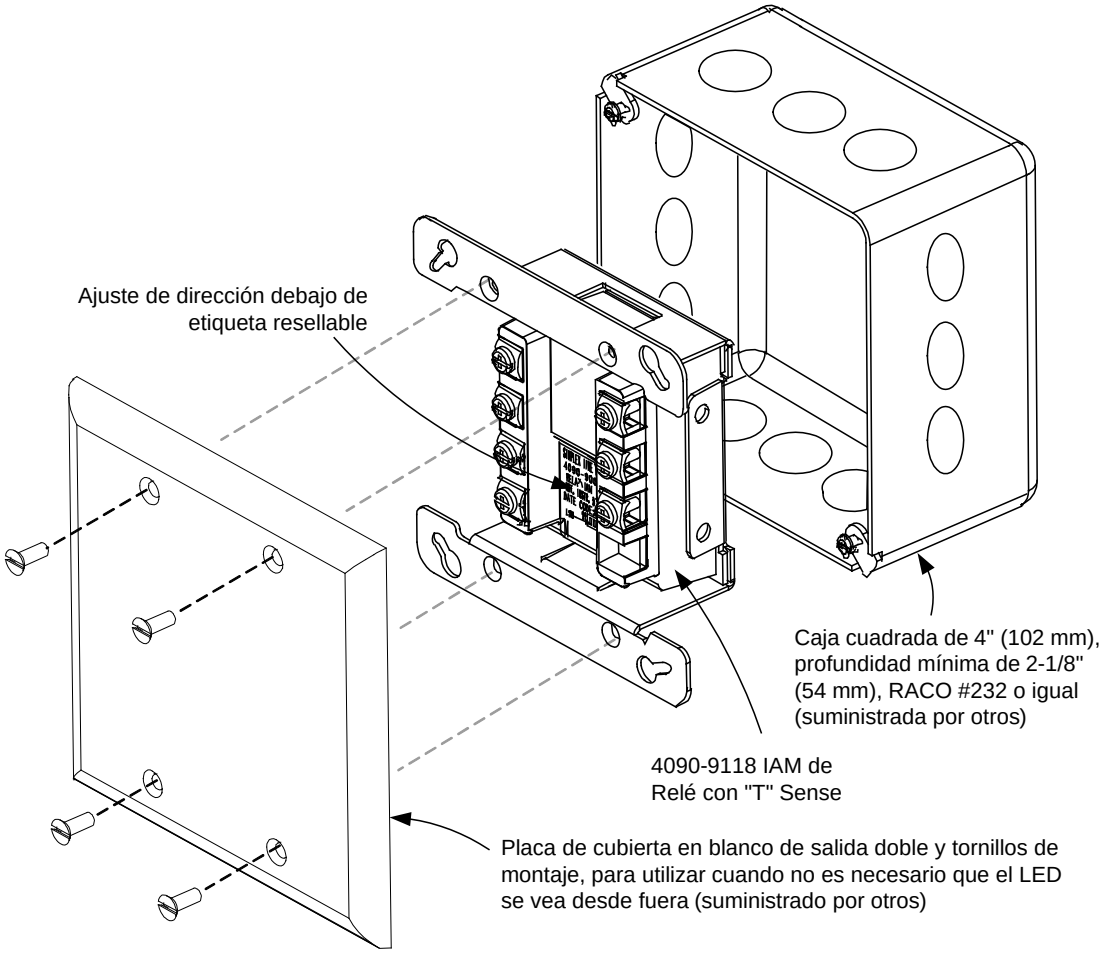

Referencia de montaje, Placa de cubierta en blanco de salida doble

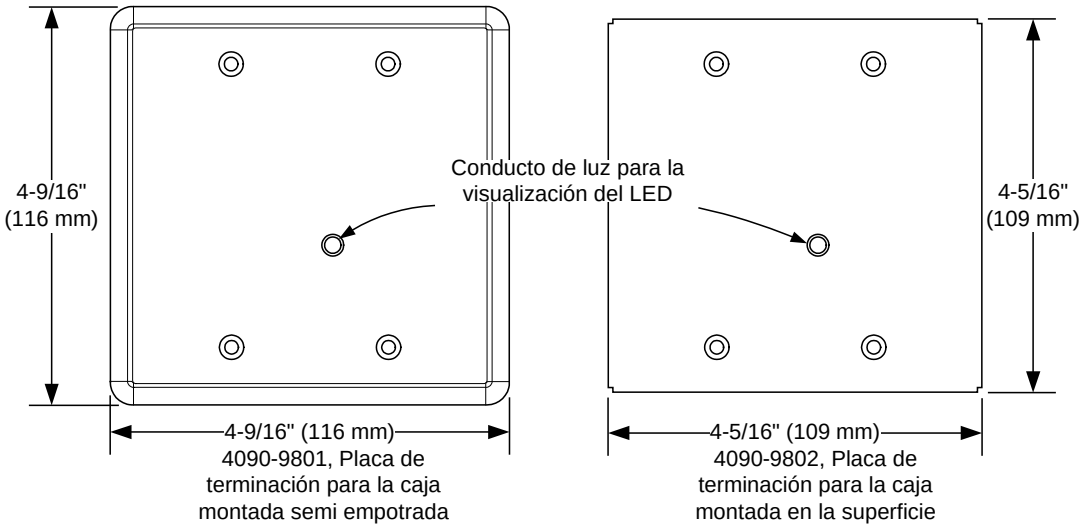

Placas de terminaciones opcionales para LED visible

Especificaciones

Consideraciones eléctricas

Comunicaciones		Comunicaciones IDNet, una dirección
Alimentación		Consume una carga de unidad, alimentación proporcionada desde un canal de comunicaciones IDNet compatible
Referencia de Asignación de Punto	Tipo de Punto	TRIAM
	Uso de Punto de E/S por Panel	2; 1 para relé, 1 para entrada
	Uso de Puntos Públicos	hasta 3; 1 por relé, 1 por entrada, 1 por problema; por puntos asignados a la Red de Alarma de Incendios
Requisitos de entrada		Contactos secos normalmente abiertos
		Hasta 500 pies (152 m) de distancia total desde Relé IAM
		Sólo para aplicaciones de cableado
Resistores de Supervisión de Entrada		Dos requeridos, consulte las instrucciones de instalación 574-874 para obtener información adicional y detalle de cableado
Conexiones de cableado		Terminales de tornillos para cableado de entrada y de salida, cable de 18 a 14 AWG (0,82 mm^2 a 2,08 mm^2)
Clasificación de Contacto de Relé* Forma C (SPDT) (no clasificado para conmutación incandescente)	Limitado por Alimentación	2 A a 30 VCC, resistivo; de suministro de alarma de incendios listada
		1 A a 30 VCC, inductivo; de suministro de alarma de incendios listada
	Limitado Sin Alimentación	0,5 A a 120 VCA, resistivo
		0,25 A a 120 VCA, inductivo

* Proporciona fusión de circuito y supresión transiente según lo requiera la aplicación. Las cargas inductivas CC generalmente pueden ser suprimidas por diodo; las cargas de VCA de 120 podrían requerir redes RC o varistores, dependiendo del tipo de dispositivo. Consulte las instrucciones de instalación 574-874 para obtener información adicional.

Referencia de distancia de cableado de IDNet	Hasta 2500 pies (762 m) desde el panel de control de alarma de incendios
	Hasta 10.000 pies (3048 m) de distancia de cableado de Clase B en total, incluidas las T-Taps
	Compatible con protectores de sobrevoltaje 2081-9044

Consideraciones mecánicas

Dimensiones	4-1/8" de altura x 4-1/8" de ancho x 1-3/8" de profundidad (105 mm x 105 mm x 35 mm)
Paquete	Carcasa termoplástica negra en placa de terminación de metal
Temperatura	32° a 120° F (0° a 49° C) sólo para funcionamiento en interiores
Rango de humedad	10 a 90% RH a 90° F (32° C)
Instrucciones de instalación	574-874

TYCO, SIMPLEX y los nombres de productos que aparecen en este documento son marcas comerciales y/o marcas registradas. Se prohíbe estrictamente su uso sin autorización.

© 2014 Tyco Fire Protection Products. Reservados todos los derechos. Todas las especificaciones y otro tipo de información son actuales de acuerdo con la fecha de revisión y están sujetas a cambio sin previo aviso.