Simplex

Periféricos de vários pontos

Registrados em UL, ULC, CSFM, Aprovados por FM
*Aceitação MEA (NYC)**

IAM de Relé 4090-9119 (Individual Módulo endereçável) com entrada não supervisionada

Características

A operação de ponto duplo oferece uma entrada não supervisionada e uma saída de relé em um único pacote usando somente um endereço:

- As aplicações típicas são para o controle de ventilador com um monitoramento de feedback de status não supervisionado
- Para uso com os painéis de controle de alarme de incêndio simplex® 4007ES, 4010ES, 4100ES ou 4100U que oferecem as comunicações IDNet (4100U requer a revisão de software 11 ou superior)

Detalhes de entrada/saída:

- A entrada oferece monitoramento não supervisionado de contatos secos normalmente abertos (Normally Open).
- A distância de fiação total para os contatos supervisionados é de até 152 m (500 pés); para aplicações de fiação de ambiente interno
- Um design de relé de engatamento de baixa potência permite que as comunicações IDNet ofereçam a alimentação de dados e do módulo
- O relé é definido como DESLIGADO (OFF) na inicialização inicial e na perda de comunicações IDNet
- Saída de relé Forma C é classificada em 2 A a 30 VCC, e 0,5 A a 120 VAC (classificações resistentes)

Construção compacta e vedada:

- O design fechado minimiza a infiltração de poeira.
- Monta em caixa elétrica quadrada de 4 polegadas
- LED visível pisca para indicar comunicações.
- Terminais com parafusos para conexões da fiação.
- Tampas opcionais estão disponíveis para permitir que o LED seja visualizado após a instalação

Registrado em UL para o Padrão 864

Descrição

Módulo de ponto duplo de endereço único. O IAM de relé 4090-9119 permite um canal de comunicações IDNet do painel de controle de alarme de incêndio Simplex compatível para monitorar um fechamento de contato de entrada não supervisionado com um ponto e controlar um relé de saída com outro ponto, ambos de um módulo compacto, necessitando de um único endereço.
A alimentação do módulo é fornecida no canal de comunicações IDNet, eliminando a necessidade de fiação de alimentação separada.

Descrição de dispositivo de vários pontos. O circuito de entrada e a operação de relé são controlados de forma independente e podem ser desativados separadamente.
A associação de pontos é determinada no painel do host. Na exibição do painel do host, o endereço do dispositivo é designado como uma única localização de hardware (como 1-1). Os pontos individuais são considerados “subpontos” e estão em camadas subjacentes (como 1-1-1 e 1-1-2).

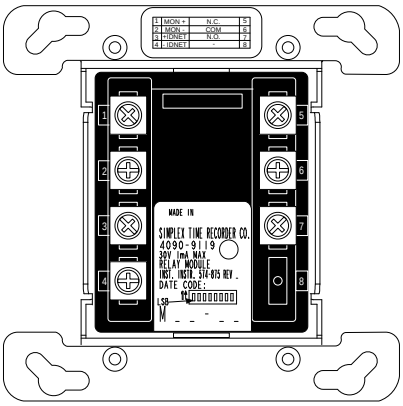

IAM de Relé 4090-9119 com entrada não supervisionada (mostrado com aproximadamente metade do tamanho)

Seleção do produto

Modelo	Descrição
4090-9119	IAM de Relé com entrada não supervisionada

Adaptador opcional e placas de acabamento

Modelo	Descrição	
4090-9813	Placa adaptadora para encaixar a caixa elétrica quadrada de 4 11⁄16” (119 mm)	
4090-9801	Para caixa de montagem semiembutida	Placa de acabamento opcional com janela de visualização em LED, inclui parafusos de montagem; aço galvanizado
4090-9802	Para caixa de montagem em superfície	

Aplicações típicas

Pacote eficiente. Para aplicações de controle de fumaça, esse módulo oferece um pacote eficiente para o controle de abafador do ventilador com o feedback de único status. O ponto do monitor oferece feedback de um único conjunto de contatos não supervisionados (como uma chave tipo paleta ou chave de pressão) permitindo que o painel host rastreie o resultado da operação de controle de relé solicitada.

Aplicações gerais. Os pontos de monitor e controle podem ser aplicados em uma variedade de operações associadas ou independentes. Capacidades de programação flexível no painel do host podem oferecer a lógica de associação necessária para uma ampla variedade de operações de incêndio e utilitários.

* Este produto foi aprovado pelo California State Fire Marshal (CSFM – Corpo de Bombeiros da Califórnia) conforme a Seção 13144.1 do California Health and Safety Code (Código de Saúde e Segurança da Califórnia). Consulte o 7165-0026:311 do CSFM listado para saber os valores e/ou condições referentes ao material contido neste documento. Aceito para uso – City of New York Department of Buildings (Secretaria de Obras da Cidade de Nova York) – MEA35-93E. Outras listagens podem ser aplicáveis, entre em contato com o fornecedor local do produto Simplex® para saber do status mais recente. Registros e aprovações referentes à Simplex Time Recorder Co. são de propriedade da Tyco Fire Protection Products.

Referência de fiação

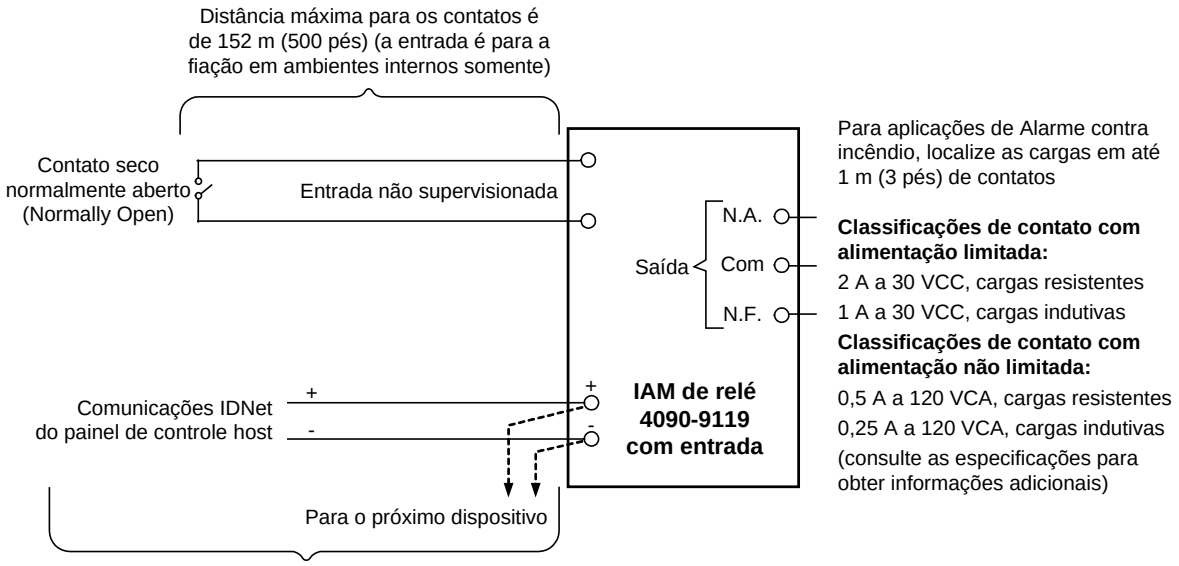

Distâncias de fiação IDNet:

1. Até 762 m (2.500 pés) do painel de controle do host.
2. Até 3.048 m (10.000 pés) de distância de fiação total, incluindo conectores "T-Tap".

OBSERVAÇÃO: consulte as Instruções de Instalação 574-875 para obter informações de instalação detalhadas

Especificações

Elétricas

Comunicações		Comunicações IDNet, um endereço	
Alimentação		Consume uma carga da unidade, a alimentação é oferecida nas comunicações IDNet	
Referência de alocação do ponto	Tipo de ponto	FRIAM	
	Uso de ponto de E/S por painel	1 para relé	
	Utilização dos pontos públicos	Até 3; 1 para relé, 1 para entrada, 1 para problema; para pontos mapeados à Rede de alarme de incêndio	
Requisitos de entrada		Contatos secos normalmente abertos (Normally Open)	
		Até 152 m (500 pés) de distância total em relação ao IAM do Relé	
		Para aplicações de fiação em ambientes externos somente	
Conexões de fios		Terminais com parafusos para fiação de entrada e de saída, fio de 0,82 mm^2 a 2,08 mm^2 (18 a 12 AWG)	
Classificações de contado de relé* Forma C (SPDT) (não classificada para comutação incandescente)	Limitação de alimentação	2 A a 30 VCC, resistentes	de fornecimento de alarme de incêndio registrado
		1 A a 30 VCC, indutivas	
	Sem limitação de alimentação	0,5 A a 120 VCA, resistente	
		0,25 A a 120 VCA, indutivas	

* Oferece supressão transiente e de fusível de circuito conforme necessário por aplicação. As cargas indutivas CC podem ser normalmente suprimidas por diodo; as cargas de 120 VCA podem necessitar de redes RC ou varistores, dependendo do tipo de dispositivo. consulte as Instruções de Instalação 574-875 para obter mais informações

Referência de distância de fiação IDNet	Até 762 m (2.500 pés) do painel de controle do alarme de incêndio.
	Até 3.048 m (10.000 pés) de distância total da fiação Classe B, incluindo conectores "T-Tap"
	Compatível com protetores de sobretensão 2081-9044

Mecânicas

Dimensões	105 mm A x 105 mm L x 35 mm P (4 1/8 pol x 4 1/8 pol x 1 3/8 pol)
Pacote	Carcaça termoplástica preta em placa de montagem de metal
Temperatura	0° a 49° C (32° a 120° F), somente operação interna
Faixa de umidade	De 10 a 90% de UR a 32° C (90° F)
Instruções de instalação	579-875

Informações de montagem

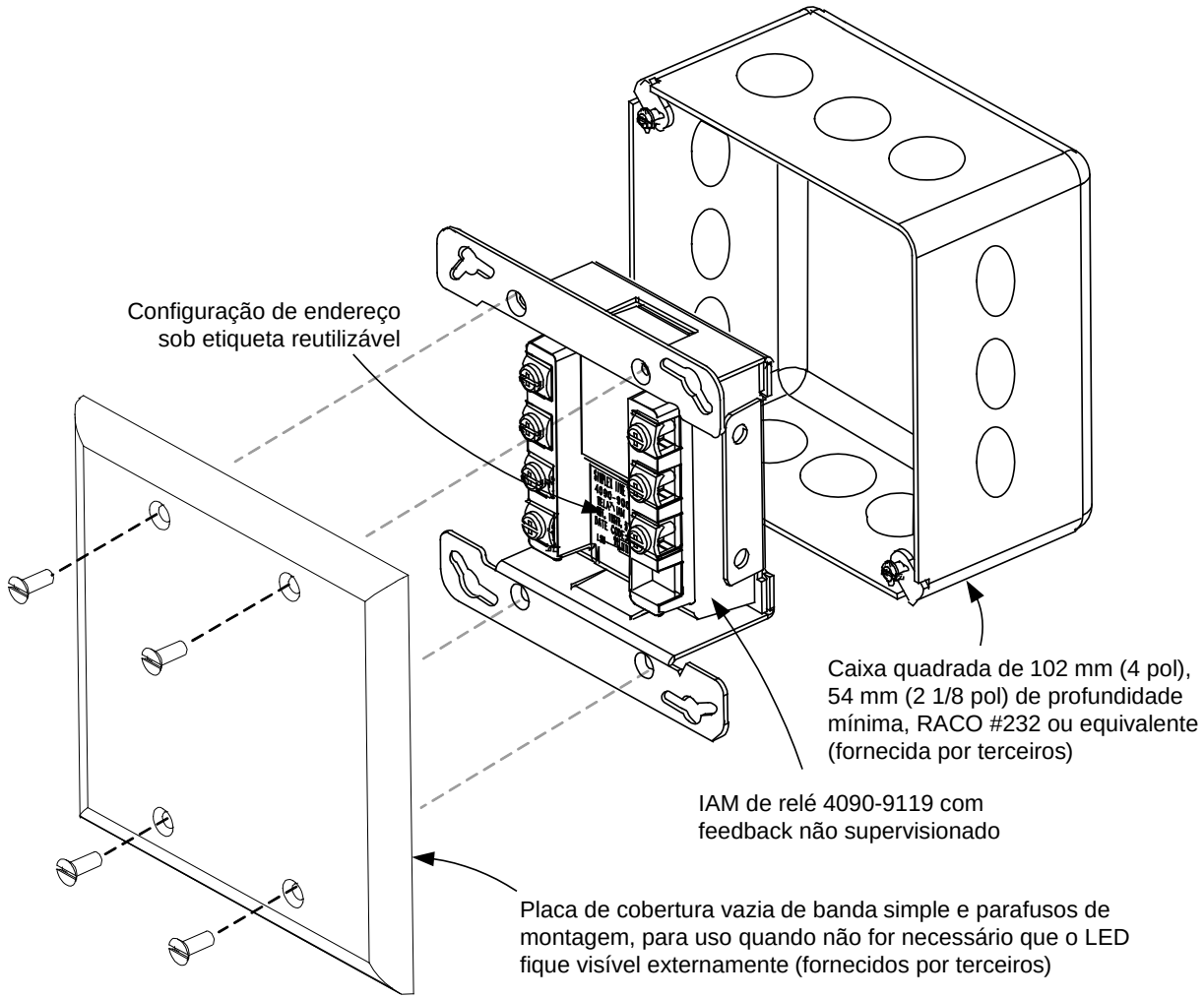

Placa de cobertura vazia de banda dupla de referência de montagem

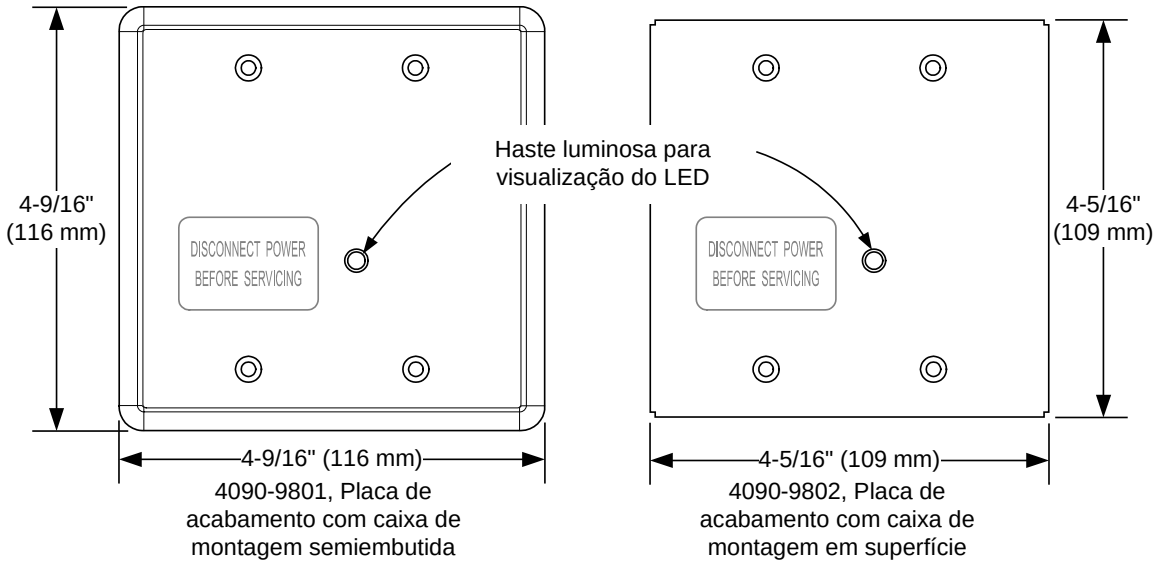

Placas de acabamento opcionais para LED visível

SIMPLEX e os nomes de produtos listados neste material são marcas e/ou marcas registradas. O uso não autorizado é estritamente proibido.

Simplex

Westminster, MA • 01441-0001 • USA

www.simplex-fire.com

S4090-0008-7 4/2019

© 2019 Johnson Controls Todos os direitos reservados. Todas as especificações e outras informações aqui apresentadas eram atuais na data de revisão deste documento e estão sujeitas a alterações sem notificação prévia.