Simplex

Periféricos de vários pontos

*Registrado em UL, ULC, CSFM; aprovado por FM; Aceitação MEA (NYC)**

Módulo de seis pontos 4090-9120 com Quatro entradas de Sensor T e duas saídas de relé

Características

A operação de seis pontos oferece quatro entradas supervisionadas de vários estados em um único pacote usando somente um endereço:

- Para uso com os painéis de controle de alarme de incêndio simplex® 4007ES, 4010ES, 4100ES ou 4100U que oferecem as comunicações IDNet (4100U requer a revisão de software 11 ou superior)
- As aplicações típicas incluem centros de controle de motor do ventilador, monitoramento do status de funcionamento do motor da bomba de incêndio, advertências de combustível com baixa pressão e monitoramento de feedback de posição do abafador múltiplo e duplo

Detalhes de entrada/saída:

- Quatro entradas "Sensor T" oferecem o monitoramento supervisionado de contatos a seco normalmente abertos
- As condições de status são Normal, Circuito Aberto (condição de problemas), Corrente Limitada (entrada de posição 1), e Curto (entrada de posição 2)
- A distância de fiação total para os contatos supervisionados é de até 152 m (500 pés); para aplicações de fiação de ambiente interno
- Duas saídas de relé com contatos de Forma C com capacidade nominal de 2 A a 30 VCC, e 0,5 A a 120 VAC (classificações resistentes)

Construção compacta:

- Monta em caixa elétrica quadrada de 4 polegadas
- LED visível pisca para indicar comunicações.
- Tampas opcionais estão disponíveis para permitir que o LED seja visualizado após a instalação
- Terminais com parafusos para conexões da fiação.

Registrado em UL para o Padrão 864

Descrição

Módulo de seis pontos de endereço único. O módulo de seis pontos 4090-9120 permite que o canal de comunicações IDNet do painel de controle do alarme de incêndio Simplex monitore **quatro** circuitos de entrada de sensor T e controle **dois** relés de saída de um módulo de contato único que exige um único endereço. A alimentação é fornecida por uma conexão de 24 VCC a uma fonte de alimentação de alarme de incêndio listada.

Descrição de dispositivo de vários pontos. Os circuitos de entrada e a operação de relé de saída são controladas de forma independente e podem ser desativadas separadamente. A associação de pontos é determinada no painel do host. Na exibição do painel do host, o endereço do dispositivo é designado como uma única localização de hardware (como 1-1). Cada um dos seis pontos individuais aparecem como "subpontos" e estão em camadas subjacentes (como 1-1-1, 1-1-2, 1-1-3, ….1-1-6).

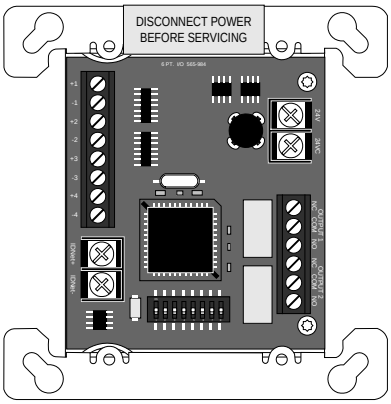

Módulo de seis pontos 4090-9120
(mostrado em aproximadamente com metade do tamanho)

Operação do sensor T

Entrada supervisionada. Cada um dos quatro circuitos de entrada monitora a continuidade para um resistor de final de linha e pode diferenciar entre um fechamento de contato de curto-circuito e um fechamento de contato de corrente limitada.

Operação de quatro estados. **Normal** é quando todos os contatos são abertos e há continuidade para o resistor de final de linha; **Aberto** é quando não há continuidade para o resistor de final de linha, provocando uma condição de Problema; **Curto**, indica que um contato fechou e está diretamente conectado ao circuito de entrada; e **Corrente limitada** indica que um contato fechou além de uma série de resistor com limite de corrente conectado. Essa operação permite a diferenciação entre dois tipos de contato diferentes devido à localização de fiação e gerando relatório como um único ponto endereçável de IDNet para o painel de controle de alarme de incêndio.

Aplicações típicas

Pacote eficiente. Para aplicações de controle de fumaça, esse módulo oferece um pacote eficiente para o controle de abafador do ventilador com o feedback da posição. Os pontos do monitor podem ser conectados a duas chaves indicadoras de status por circuito, permitindo que o painel do host rastreie o status do abafador de ventilador em relação à operação de controle do ventilador solicitada.

Aplicações gerais. Os pontos de monitor e controle podem ser aplicados em uma variedade de operações associadas ou independentes. Capacidades de programação flexível no painel do host podem oferecer a lógica de associação necessária para uma ampla variedade de operações de incêndio e utilitários.

* Este produto foi aprovado pelo California State Fire Marshal (CSFM – Corpo de Bombeiros da Califórnia) conforme a Seção 13144.1 do California Health and Safety Code (Código de Saúde e Segurança da Califórnia). Consulte o 7165-0026:311 do CSFM listado para saber os valores e/ou condições referentes ao material contido neste documento. Aceito para uso – City of New York Department of Buildings (Secretaria de Obras da Cidade de Nova York) – MEA35-93E. Outras listagens podem ser aplicáveis, entre em contato com o fornecedor local do produto Simplex® para saber do status mais recente. Registros e aprovações referentes à Simplex Time Recorder Co. são de propriedade da Tyco Fire Protection Products.

Seleção do produto

Modelo	Descrição	
4090-9120	Módulo de seis pontos	
4090-9801	Para caixa de montagem semiembutida	Placa de acabamento opcional com janela de visualização em LED, inclui parafusos de montagem; aço galvanizado
4090-9802	Para caixa de montagem em superfície	

Chicotes do resistor de fim de linha (pedidos separadamente conforme necessário)

Modelo	N° de referência	Descrição	
4081-9004	733-886	6,8 kΩ, 1/2 W; chicote padrão do resistor de fim de linha para supervisão de contatos normalmente abertos (Normally Open)	
4081-9003	733-896	4,7 kΩ, 1/2 W	Use para aplicações de monitoramento limitado, consulte o diagrama abaixo
4081-9005	733-984	1,8 kΩ, 1/2 W	

Modos de operação de entrada de sensor T

Modos de status do circuito comum

Status do circuito	Status do dispositivo	Exibição do painel
Normal	Chaves abertos	Normal
Circuito aberto	Descontinuação de fiação	Falha

Modos de status de monitoramento da posição do abafador

Status do circuito	Status do dispositivo	Exibição do painel típica
Curto	Chave A fechada	Abafador fechado
Corrente limitada	Chave B fechada	Abafador aberto

Modos de status de monitoramento de chave de fluxo de água e violação

Status do circuito	Status do dispositivo	Exibição do painel
Curto	Chave de fluxo de água fechada	Alarme de incêndio
Corrente limitada	Chave de violação fechada	Supervisão

Referência de fiação

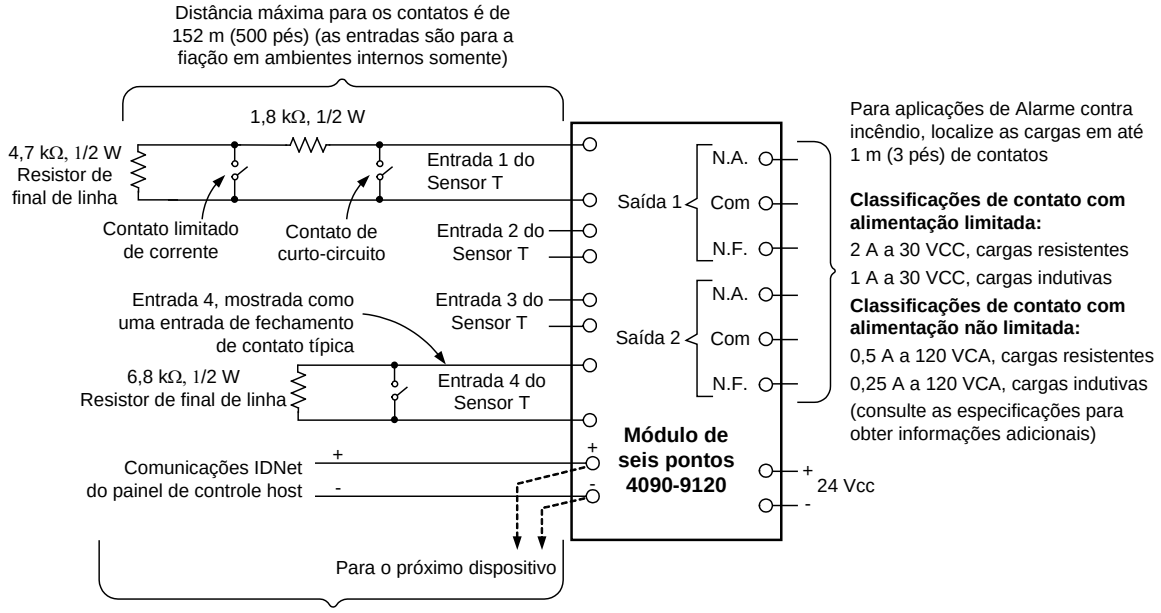

Distâncias de fiação IDNet:

1. Até 762 m (2.500 pés) do painel de controle do host.
2. Até 3.048 m (10.000 pés) de distância de fiação total, incluindo conectores "T-Tap".

OBSERVAÇÃO: consulte as Instruções de Instalação 574-876 para obter informações de instalação detalhadas

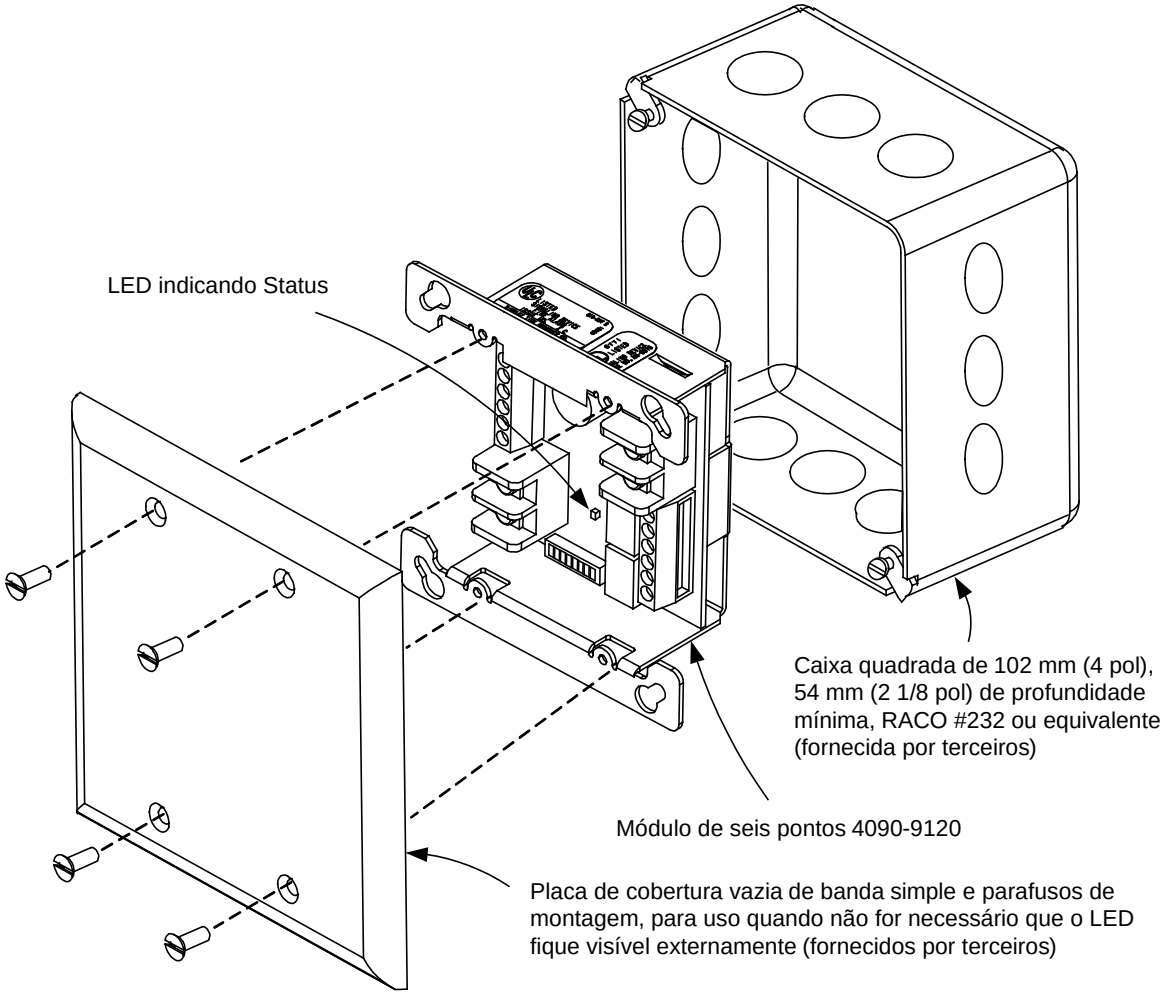

Placa de cobertura vazia de banda dupla de referência de montagem

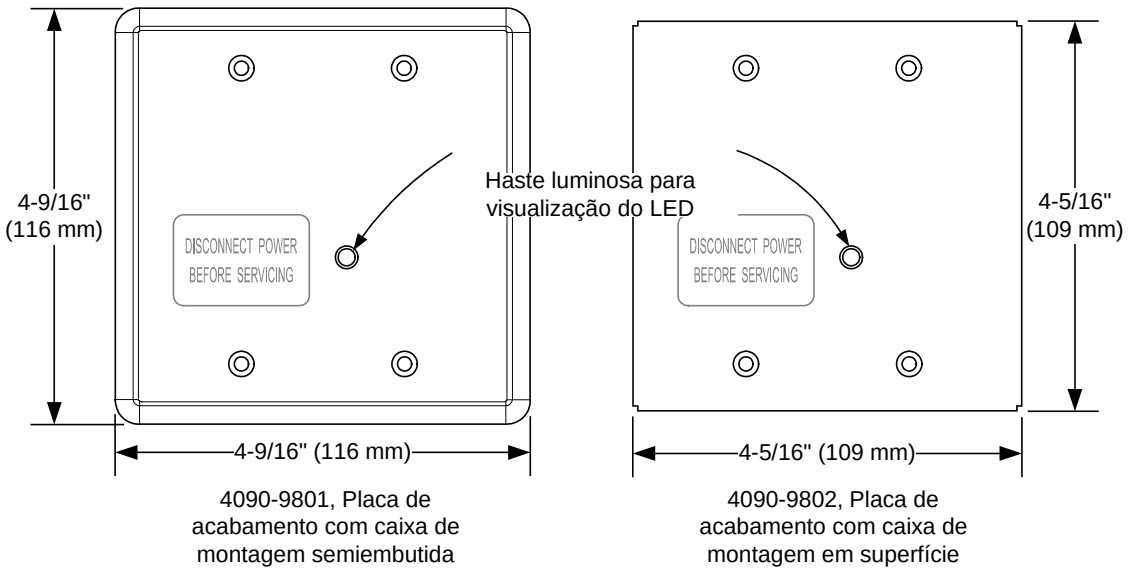

Placas de acabamento opcionais para LED visível

Especificações

Elétricas

Comunicações		Comunicações IDNet, um endereço
Tensão de entrada	Tensão	De 18 a 32 VCC (24 VCC nominais)
	Corrente	30 mA no máximo a @ 24 VCC da fonte de alimentação de alarme de incêndio listada
Referência de alocação do ponto	Tipo de ponto	MLPTIO
	Uso de ponto de E/S por painel	6; 1 por relé, 1 por entrada
	Utilização dos pontos públicos	Até 7; 1 por relé, 1 por entrada, 1 para problema; para pontos mapeados à Rede de alarme de incêndio
Requisitos de entrada		Contatos secos normalmente abertos (Normally Open)
		Até 152 m (500 pés) de distância total em relação ao módulo de seis pontos fonte de comunicações IDNet
		Para aplicações de fiação em ambientes externos somente
Resistores de supervisão de entrada		Dois necessários por entrada T sense, consulta a página 2 e as Instruções de Instalação 574-876 para obter as informações adicionais e detalhes de fiação
Conexões de fios		Terminais com parafusos para fiação de entrada e de saída, fio de 0,82 mm^2 a 2,08 mm^2 (18 a 12 AWG)
Capacidades nominais de contado de relé* Forma C (SPDT) (não classificada para comutação incandescente)	Limitação de alimentação	2 A a 30 VCC, resistentes — de fornecimento de alarme de incêndio registrado
		1 A a 30 VCC, indutivas — de fornecimento de alarme de incêndio registrado
	Sem limitação de alimentação	0,5 A a 120 VCA, resistente
		0,25 A a 120 VCA, indutivas

* Oferece supressão transiente e de fusível de circuito conforme necessário por aplicação. As cargas indutivas CC podem ser normalmente suprimidas por diodo; as cargas de 120 VCA podem necessitar de redes RC ou varistores, dependendo do tipo de dispositivo. consulte as Instruções de Instalação 574-876 para obter mais informações

Referência de distância de fiação IDNet	Até 762 m (2.500 pés) do painel de controle do alarme de incêndio.
	Até 3.048 m (10.000 pés) de distância total da fiação Classe B, incluindo conectores "T-Tap"
	Compatível com protetores de sobretensão 2081-9044

Mecânicas

Dimensões	105 mm A x 105 mm L x 35 mm P (4 1/8 pol x 4 1/8 pol x 1 3/8 pol)
Suporte de montagem	Folha de metal galvanizada
Temperatura	0° a 49° C (32° a 120° F), somente operação interna
Faixa de umidade	De 10 a 90% de UR a 32° C (90° F)
Instruções de instalação	574-876

© 2014 Tyco Fire Protection Products. Todos os direitos reservados. Todas as especificações e outras informações aqui apresentadas eram atuais na data de revisão deste documento e estão sujeitas a alterações sem notificação prévia.