Simplex

Periféricos de várias aplicações

Registrados em UL, ULC, CSFM
*Aprovado por FM**

Dispositivos de comunicação IDNet
Modelo 4090-9010 de IAM de relé 8 A de contato duplo

Características

Módulo de relé endereçável individual (IAM de Relé):

- Um único ponto endereçável fornece rastreamento de controle e status de contatos 8 A Normalmente abertos (Forma A, NO) e 8 A Normalmente fechados (Forma B, NC)
- Um design de relé de engatamento de baixa potência permite que as comunicações IDNet ofereçam a alimentação de dados e do módulo
- Operação em relação à perda e a restauração de comunicações é selecionável por chave para redefinir os relés de saída para normal ou mantê-los travados nos estados selecionados

Para uso com os seguintes painéis de controle Simplex®:

- Os modelos séries 4007ES, 4008, 4010, 4010ES, 4100ES e 4100U de painéis de controle de alarme de incêndio para comunicações IDNet

Construção compacta:

- Monta em uma caixa elétrica quadrada padrão de 102 mm (4 pol), o suporte de adaptador opcional está disponível para montagem em uma caixa elétrica de 4 $^{11}/_{16}$" quadrada
- Terminais com parafusos para conexões da fiação.
- O LED visível pisca para indicar comunicações, pode ser selecionado no painel para indicar estado ativado
- Tampas de caixa quadrada opcional de 102 mm (4 pol) está disponível para permitir que o LED seja visualizado após a instalação

Registro de UL em Padrão 864.

Descrição

IAMs de Relés 8 A de contato duplo permite que os painéis de controle de alarme de incêndio controlem um contato NO e NC localizado remotamente usando as comunicações endereçáveis IDNet para alimentação de dados e módulo. As aplicações típicas seriam para alimentação de comutação local para funções de controle, como captura de elevador ou controle de componentes HVAC, ventiladores de pressurização, abafadores etc. Status relé também é comunicado exigindo somente um endereço de dispositivo.

Seleção do produto

Modelo	Descrição
4090-9010	IAM de Relé 8 A

Placas de acabamento e adaptador opcionais

Modelo	Descrição	
4090-9801	Para caixa de montagem semiembutida	Placa de acabamento, aço galvanizado, com janela de visualização de LED; inclui parafusos de montagem
4090-9802	Para caixa de montagem em superfície	
4090-9813	Placa adaptadora para encaixar a caixa elétrica quadrada de 4 $^{11}/_{16}$" (119 mm)	

* Este produto foi aprovado pelo California State Fire Marshal (CSFM – Corpo de Bombeiros da Califórnia) conforme a Seção 13144.1 do California Health and Safety Code (Código de Saúde e Segurança da Califórnia). Consulte o 7165-0026:0311 do CSFM listado para saber os valores e/ou condições referentes ao material contido neste documento. Outras listagens podem ser aplicáveis, entre em contato com o fornecedor local do produto Simplex® para saber do status mais recente. Registros e aprovações referentes à Simplex Time Recorder Co. são de propriedade da Tyco Fire Protection Products.

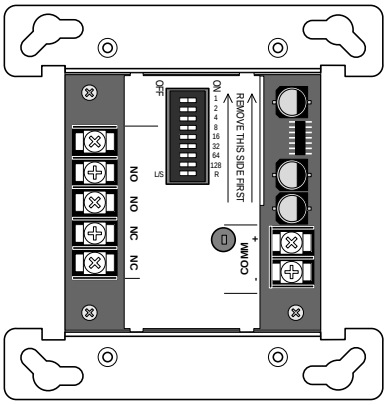

Pacote de relé IAM 4090-9010 8 A IDNet
(mostrado com aproximadamente metade do tamanho)

Especificações

Comunicações	Comunicadores IDNet, 1 endereço por dispositivo
Alimentação de IAM do Relé	Fornecida por comunicações IDNet
Instruções de instalação	579-1063
Classificações de contato* (não classificado para comutação incandescente)	
Tipo	Contatos separados; 1, NO e 1, NC
Classificações de tensão máxima	250 VCA ou 30 VCC
Classificações de Corrente	8 A, resistivo
	3,5 A, indutivo a 0,35 PF
* Oferece supressão transiente e de fusível de circuito conforme necessário por aplicação. As cargas indutivas CC podem ser normalmente suprimidas por diodo; as cargas de 120/240 VCA podem necessitar de redes RC ou varistores, dependendo do tipo de dispositivo. consulte as Instruções de Instalação para obter mais informações	
Conexões de fios	Terminais de parafuso para fiação de entrada e saída, fios de 18 a 14 AWG (0,82 a 2,08 mm^2)
Referência de Cabeamento de Comunicações IDNet	Até 762 m (2.500 pés) do painel de controle
	Até 3.048 m (10.000 pés) de distância total da fiação, incluindo (conectores "T-Tap")
	Compatível com protetores de sobretensão Simplex 2081-9044
Dimensões	4 ⅛" A x 4" L x 1 ⅜" P (105 mm x 102 mm x 35 mm)
Placa de montagem	Folha de metal galvanizado
Faixa de temperatura	(32° a 120° F) 0° a 49° C, destina-se a operação interna
Faixa de umidade	Até 93% de UR a 38° C (100° F)

Informações de montagem de relé 8 A IAM

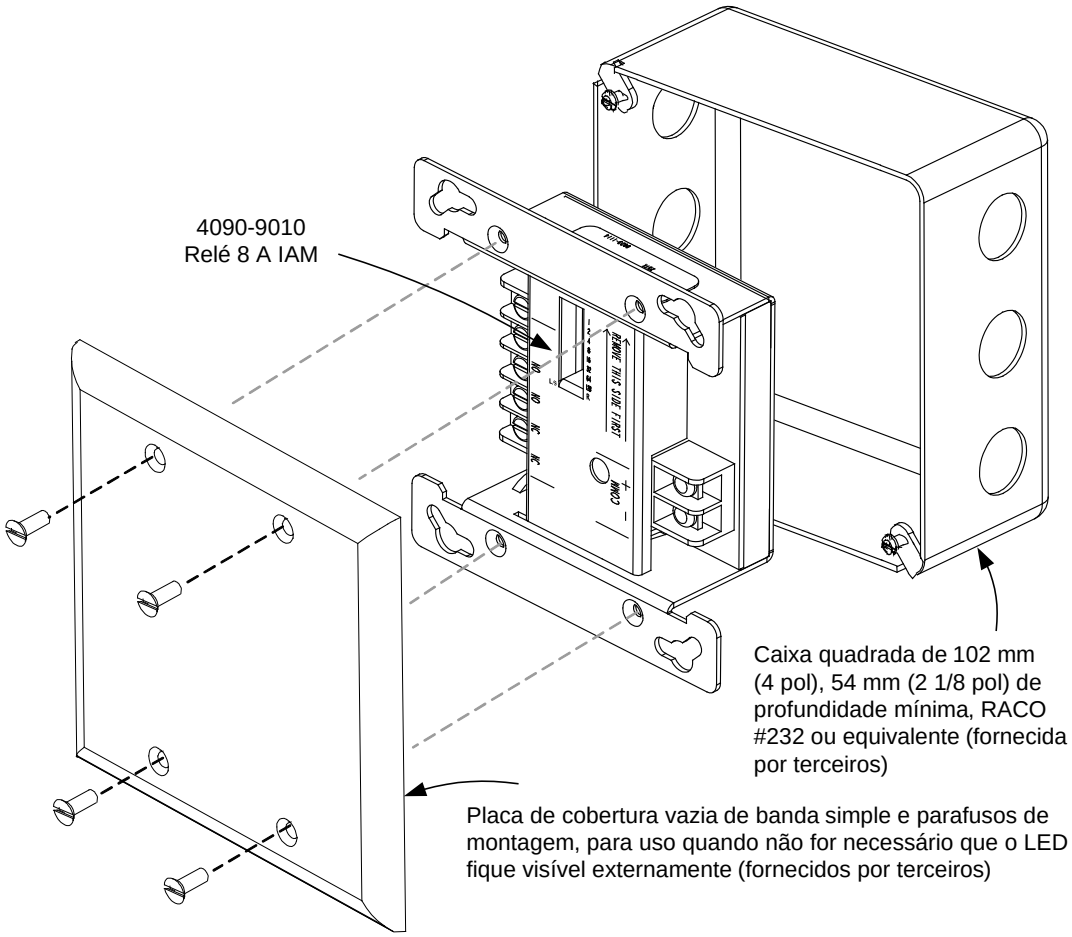

Placa de cobertura vazia de banda dupla de referência de montagem

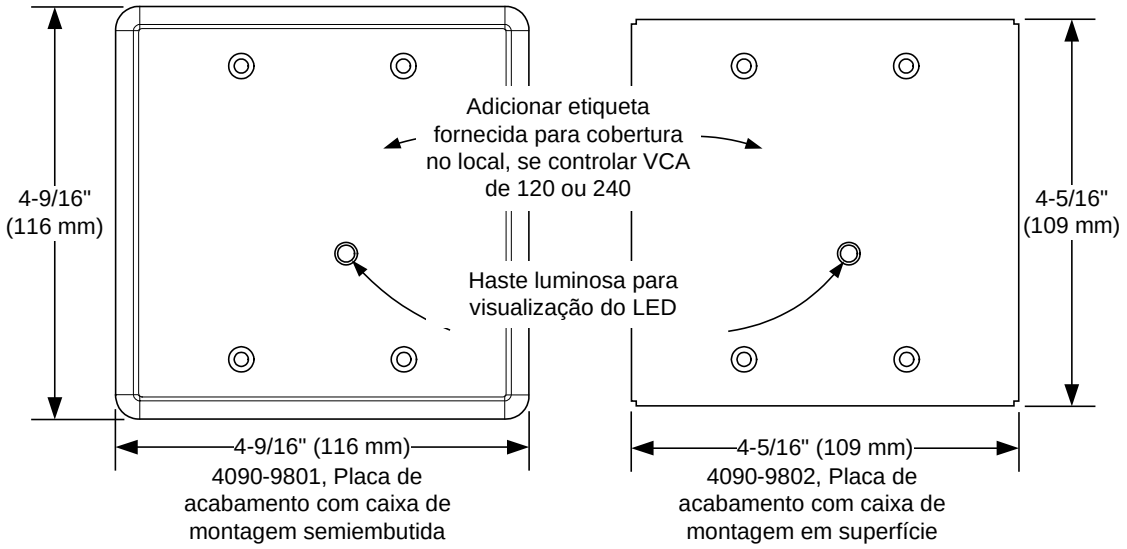

Placas de acabamento opcionais para LED visível

TYCO, SIMPLEX e os nomes de produtos listados neste material são marcas e/ou marcas registradas. O uso não autorizado é estritamente proibido.

© 2014 Tyco Fire Protection Products. Todos os direitos reservados. Todas as especificações e outras informações aqui apresentadas eram atuais na data de revisão deste documento e estão sujeitas a alterações sem notificação prévia.