Simplex

Periféricos Multiaplicación

Listado UL, ULC, CSFM;
*Aprobado para FM**

Dispositivos de Comunicación IDNet
IAM de Relé de 8 A Modelo 4090-9010

Características

Módulo de Relé Direccionable (Relé IAM):

- Un punto direccionable único proporciona control y seguimiento del estado de los contactos de 8 A Normalmente Abierto (Forma A, NA) y 8 A Normalmente Cerrado (Forma B, NC)
- El diseño de relé de enclavamiento de alimentación baja permite las comunicaciones IDNet para proporcionar datos y alimentación al módulo
- La operación durante la pérdida y restauración de las comunicaciones se puede seleccionar mediante conmutador para restablecer los relés de salida a normal o mantenerlos retenidos en el estado seleccionado

Para utilizar con los siguientes paneles de control Simplex®:

- Paneles de control de alarma de incendios modelos de las series 4007ES, 4008, 4010, 4010ES, 4100ES y 4100U para comunicaciones IDNet

Construcción compacta:

- Se monta en una caja eléctrica cuadrada de 4” (102 mm) estándar, abrazadera de adaptador opcional disponible para montar en una caja eléctrica cuadrada de 4 $^{11}/_{16}$”
- Terminales de tornillos para conexiones de cableado
- El parpadeo de LED visible para indicar comunicaciones, puede seleccionarse en el panel para indicar un estado activo
- Existen cubiertas de caja cuadrada de 4" opcionales disponibles para permitir que el LED se vea después de la instalación

Listado UL de acuerdo con la norma 864

Descripción

Los Relés IAM de 8 A permiten a los paneles de control de alarma de incendios controlar un contacto NA y NC remoto usando comunicaciones direccionables IDNet para los datos y la alimentación al módulo. Las aplicaciones típicas pueden ser la conmutación de la alimentación local para funciones de control como captura de elevador o el control de componentes CVAA, ventiladores de presurización, compuertas, etc. El estado del relé también se comunica requiriendo sólo una dirección de dispositivo.

Selección de productos

Modelo	Descripción
4090-9010	IAM del relé de 8 A

Placas de terminación y Adaptador opcionales

Modelo	Descripción	
4090-9801	Para la caja montada semi empotrada	Placa de terminaciones, acero galvanizado con ventana de visualización de LED; incluye tornillos de montaje
4090-9802	Para la caja montada en la superficie	
4090-9813	Placas de terminaciones para ajustar caja eléctrica cuadrada de 4 $^{11}/_{16}$” (119 mm)	

* Este producto fue aprobado por el Jefe de Bomberos del Estado de California (CSFM) conforme a la Sección 13144.1 del Código de Salud y Seguridad de California. Consulte el listado de CSFM 7300-0026:0311 para encontrar los valores permitidos y/o las condiciones en cuanto al material que se presenta en este documento. Se pueden aplicar listados adicionales; comuníquese con su proveedor local de productos Simplex para conocer la situación más reciente. Los listados y aprobaciones de Simplex Time Recorder Co. son propiedad de Tyco Fire Protection Products.

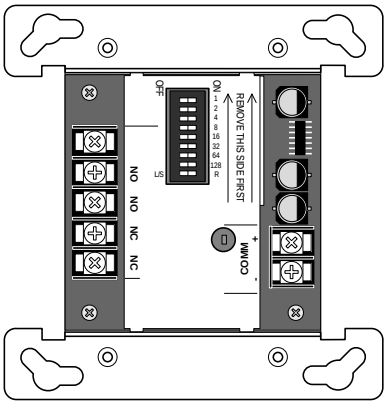

Paquete de Relé IAM IDNet de 8 A 4090-9010
(se muestra en un tamaño aproximado de 1/2)

Especificaciones

Comunicaciones	Comunicaciones IDNet, 1 dirección por dispositivo
Alimentación de relé IAM	Suministrado por comunicaciones IDNet
Instrucciones de instalación	579-1063
Clasificaciones de contacto* (no clasificados para conmutación incandescente)	
Tipo	Contactos separados; 1, NA y 1, NC
Clasificaciones de voltaje máximas	250 VCA a 30 VCC
Clasificaciones actuales	8 A, resistivo
	3,5 A, inductivo a 0,35 PF

* Proporciona fusión de circuito y supresión transiente según lo requiera la aplicación. Las cargas inductivas CC generalmente pueden ser suprimidas por diodo; las cargas de VCA de 120/240 podrían requerir redes RC o varistores, dependiendo del tipo de dispositivo. Consulte las Instrucciones de Instalación para obtener información adicional.

Conexiones de cableado	Terminales de tornillo para el cableado de salida y entrada, AWG 18 a 14 AWG (0.82 a 2.08 mm^2)
Referencia del cableado de comunicaciones de IDNet	Hasta 2500 pies (762 m) desde panel de control
	Hasta 10.000 pies (3048 m) de distancia de cableado en total (incluidas las T-Taps)
	Compatible con protectores de sobrevoltaje Simplex 2081-9044
Dimensiones	4 ⅛” de alto x 4” de ancho x 1 ⅜” de profundidad (105 mm x 102 mm x 35 mm)
Placa de terminaciones	Metal de hoja, galvanizado
Rango de temperatura	32° a 120° F (0° a 49° C), previsto para funcionamiento en interiores
Rango de humedad	Hasta 93% de HR, a 100° F (38° C)

Información de montaje de Relé IAM de 8 A

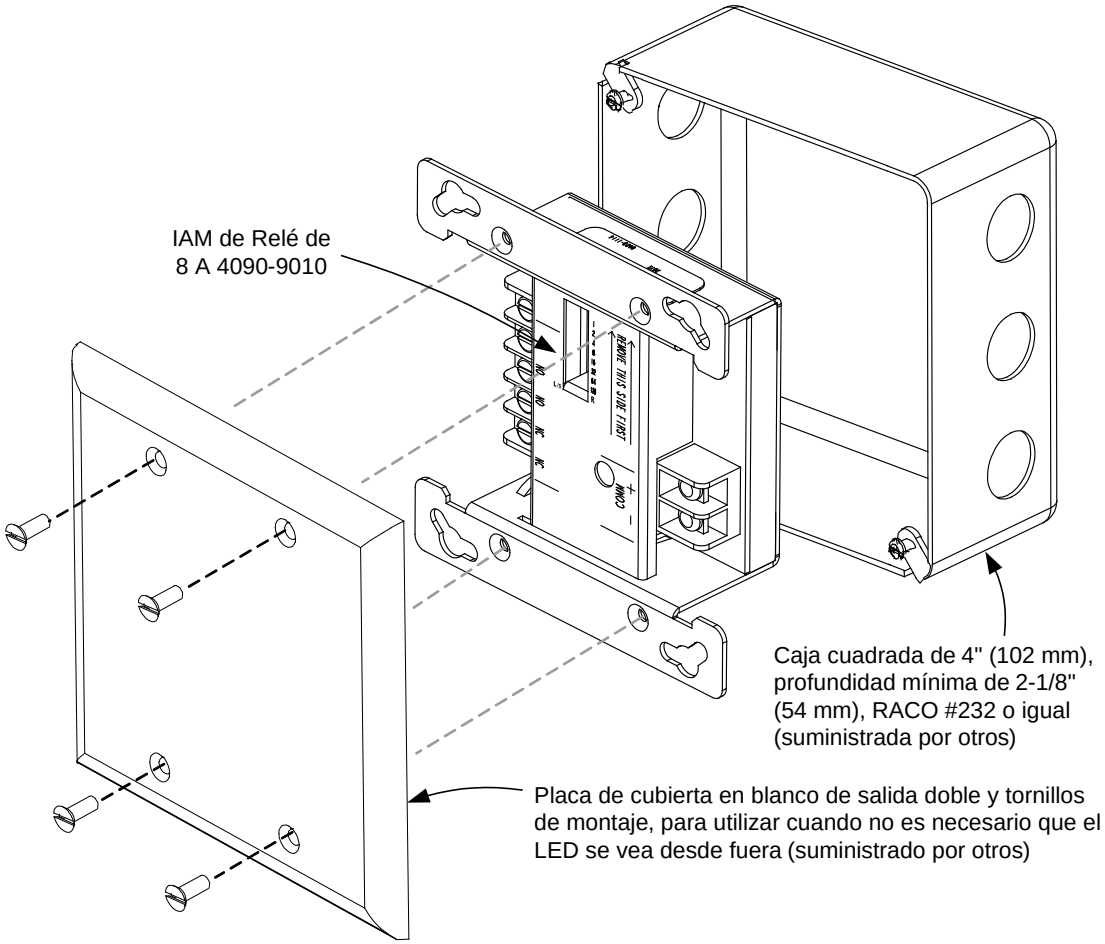

Referencia de montaje, Placa de cubierta en blanco de salida doble

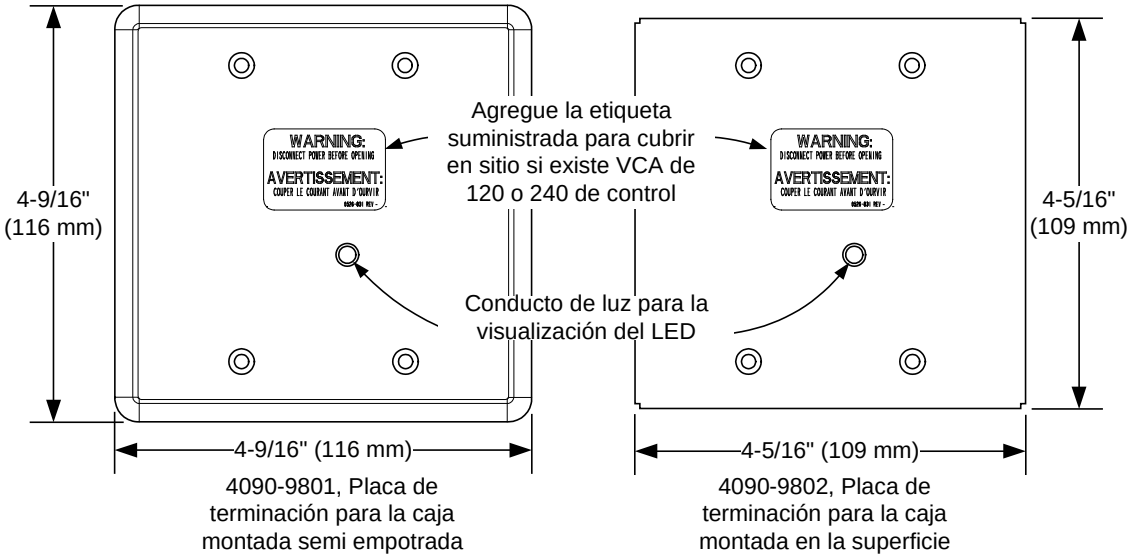

Placas de terminaciones opcionales para LED visible

TYCO, SIMPLEX y los nombres de productos que aparecen en este documento son marcas comerciales y/o marcas registradas. Se prohíbe estrictamente su uso sin autorización.

© 2014 Tyco Fire Protection Products. Reservados todos los derechos. Todas las especificaciones y otro tipo de información son actuales de acuerdo con la fecha de revisión y están sujetas a cambio sin previo aviso.