Aparelhos de notificação multi-candela True*Alert*

*Registrado em UL, ULC, CSFM; Aprovado por FM; Aceitação MEA (NYC) **

Aparelhos de notificação visíveis com flash sincronizado; compatível com operação Smart*Sync* não endereçável

Características

Aparelhos de notificação de 24 VCC (V/O) somente visíveis com luz piscante de xenônio intensa, disponível para montagem na parede ou teto:

- A intensidade é selecionável como 15, 30, 75 ou 110 candelas, com jumper de seleção visível fixado atrás da carcaça da luz piscante.
- A operação é compatível com os requisitos da ADA (consulte informações importantes sobre instalação na página 3).
- A entrada polarizada permite a conexão a um circuito de aparelho de notificação (NAC) de polaridade reversa compatível
- O design do circuito regulado garante uma saída de flash consistente e fornece corrente de partida controlada.
- Carcaças termoplásticas antifogo resistentes de alto impacto estão disponíveis em vermelho ou branco com lente transparente.
- Registro em UL 1971 e ULC S526.

As luzes piscantes oferecem um flash sincronizado para uso com:

- Os painéis de controle de alarme Simplex® com NACs selecionados para oferecer a sincronização de luz piscante ou controle de dois fios SmartSync
- Extensores NAC IDNet 4009
- Módulos de sincronização de luz piscante separados disponíveis para operação de Classe B ou Classe A
- Módulos de controle SmartSync (SCMs) separado que fornecem saída de Classe B ou Classe A de entradas NAC convencionais

As carcaças de luz piscante oferecem uma superfície semiembutida flexível, fácil e prática ou a superfície para montagem na parede:

- A parte traseira da carcaça não se estende na caixa
- As luzes piscantes de parede montam facilmente a uma caixa de saída de banda única, de banda dupla ou quadrada de 4 polegadas
- As luzes piscantes de teto montam em caixas de banda únicas

Recursos de luz piscante de montagem de parede:

- Os terminais de fiação podem ser acessados pela parte frontal da carcaça, permitindo o acesso fácil para instalação, inspeção e teste.
- Tampas estão disponíveis separadamente para converter a cor da carcaça.

Proteções de fio e adaptadores opcionais:

- Adaptadores de luz piscante de montagem de parede estão disponíveis para cobrir caixas elétricas de montagem em superfície e para adaptação a caixas Simplex 2975-9145.
- Proteções de fio vermelhas com registro em UL estão disponíveis para luz piscante de montagem de teto ou parede.*

* Consulte a página 2 para obter uma listagem de proteções.Este produto foi aprovado pelo California State Fire Marshal (CSFM – Corpo de Bombeiros da Califórnia) conforme a Seção 13144.1 do California Health and Safety Code (Código de Saúde e Segurança da Califórnia). Consulte o registro 7125-0026:316 do CSFM para saber os valores e/ou as condições referentes ao material apresentado neste documento. Consulte a página 2 para obter o status do registro de proteções de fio. Outras listagens podem ser aplicáveis, entre em contato com o fornecedor local do produto Simplex para saber do status mais recente.. Registros e aprovações referentes à Simplex Time Recorder Co. são de propriedade da Tyco Fire Protection Products.

Luzes piscantes de montagem de parede

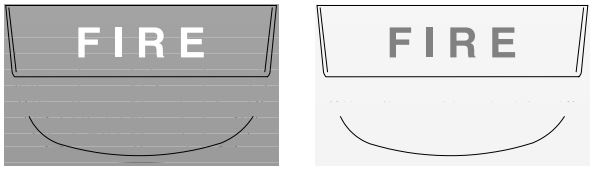

Luzes piscantes montadas no teto

Descrição

As luzes piscantes sincronizadas e multi-candela TrueAlert permitem a instalação conveniente em caixas elétricas padrão. O design da caixa é resistente a impacto e a vandalismo, além de fornecer uma seleção conveniente da intensidade da luz piscante. Como é possível selecionar a intensidade de cada modelo, o estoque de modelos no local é minimizado e as alterações encontradas durante a construção podem ser facilmente conciliadas.

As carcaças de luz piscante de **montagem de parede** são uma montagem inteiriça (incluindo lente) que é montada em uma caixa elétrica padrão quadrada de 102 mm (4 pol), de banda simple ou de banda dupla. A tampa pode ser rapidamente removida (é necessária uma ferramenta) e tampas estão disponíveis separadamente para a conversão de cor.

As luzes piscantes de **montagem de teto** são instaladas usando caixas de banda únicas padrão de 102 mm (4 pol). A opção de cor é determinada pelo número do modelo.

Seleção de intensidade da luz piscante

Durante a instalação, um plugue de seleção, na parte traseira da carcaça, determina a intensidade desejada da luz piscante. Um sinalizador acoplado com letras pretas sobre um fundo amarelo bem visível permite que a intensidade selecionada seja vista na lateral da lente da luz piscante.

Referência de aplicação da luz piscante

A seleção adequada da notificação visível depende da ocupação, da localização, dos códigos locais e das aplicações apropriadas do *National Fire Alarm Code* (NFPA 72), ANSI A117.1; do código adequado de construção padrão (BOCA, ICBO ou SBCCI) e das diretrizes de aplicação da ADA (Americans with Disabilities Act).

Luzes piscantes sincronizadas

Várias luzes piscantes. Quando várias luzes piscantes e seus reflexos podem ser vistos de um único local, os flashes sincronizados reduzem a probabilidade de reações fotossensíveis, bem como a contrariedade e a possível distração causadas por flashes aleatórios. Essas luzes piscantes multi-candela são sincronizadas em um circuito de dois fios, quando conectadas a NACs compatíveis, a Módulos Flash Sincronizados compatíveis ou a Módulos de Controle SmartSync.

Controle de dois fios SmartSync

Algumas aplicações querem que os aparelhos de notificação sonora sejam capazes de ser silenciados antes que a condição de alarme seja reiniciada (ligado até ser silenciado), enquanto os dispositivos de notificação visível são mantidos ativados até que a condição de alarme seja reiniciada (ligado até ser reiniciado). O modo de operação SmartSync oferecem essa função usando um único circuito (operação de dois fios).

Fontes de controle SmartSync

O controle de dois fios SmartSync está disponível em:

- Painéis de controle de alarme de incêndio 4006, 4007ES Híbrido, 4008, 4010, 4010ES, 4100ES e 4100U (consulte as folhas de dados dos produtos individuais para obter mais informações)
- Extensores de NAC IDNet 4009 (consulte a folha de dados S4009-0002)
- Módulo de controle SmartSync (SCM) Modelo 4905-9938 (consulte a folha de dados S4905-0003)

Outros dispositivos SmartSync compatíveis de notificação incluem sirenes separadas e dispositivos de notificação com sirene/luz piscante combinados.

Seleção do produto

Aparelhos de notificação visíveis de Multi-Candela (luzes piscantes)

Modelo	Montagem	Cor da carcaça	Letras "FIRE"	Descrição
4906-9101	Parede	Vermelho	Branca	Luz piscante de Multi-candela com intensidade selecionável como: 15, 30, 75 ou 110 candelas, com taxa flash sincronizada; Compatível com o controle de dois fios SmartSync
4906-9103		Branca	Vermelho	
4906-9102	Teto	Vermelho	Branca	
4906-9104		Branca	Vermelho	

Adaptadores de luz piscante de montagem de parede

Modelo	Descrição		Dimensões
4905-9937	Vermelho	Saia do adaptador branca de montagem em superfície; use para cobrir caixas de montagem em superfície com 38 mm (1 1/2 pol) de profundidade	136 mm A x 133 mm L x 41 mm P (5 3/8 pol x 5 1/4 pol x 1 5/8 pol) profundidade com luz piscante = 111 mm (4 3/8 pol)
4905-9940	Branca		
4905-9931	Placa do adaptador vermelha para montagem em caixa Simplex 2975-9145 (normalmente para reajuste, pode ser montada na vertical ou na horizontal)		211 mm x 146 mm x 1,5 mm de espessura (8 5/16 pol x 5 3/4 pol x 0,060 pol)
2975-9145	Caixa vermelha de montagem requer placa do adaptador 4905-9931		200 mm x 130 mm x 70 mm P (7 7/8 pol x 5 1/8 pol x 2 3/4 pol)

Adaptador de luz piscante de montagem no teto

Modelo	Descrição	Dimensões
4905-9910	Placa adaptadora de montagem em superfície; revestida com zinco; **necessária para montagem acessível; não é necessária quando se usa a proteção 4905-9926**	124 mm x 79 mm x 1,5 mm P (4 7/8 pol x 3 1/8 pol x 0,060 pol)

Módulos de sincronização (consulte a folha de dados S4905-0003 para obter informações adicionais)

Modelo	Descrição		Dimensões
4905-9914	Classe B	Módulo de Flash sincronizado, epóxi encapsulado com fios condutores de 0,82 mm^2 (18 AWG) de entrada/saída, com capacidade nominal para NAC (circuito de dispositivo de notificação) de 2 A, requer 5 mA de potência	35 mm x 62 mm x 20 mm (1-3/8 pol x 2-7/16 pol x 13/16 pol)
4905-9922	Classe A		
4905-9938	Módulo de controle SmartSync com saída Classe B ou Classe A; montagem em caixa quadrada de 102 mm (4 pol)		102 mm x 105 mm x 32 mm P (4 pol x 4-1/8 pol x 1-1/4 pol P)

Proteções e tampas de reposição

Modelo	Descrição		Dimensões
4905-9992	Tampa vermelha com as letras "FIRE" brancas	Luzes piscantes de montagem de parede	130 mm A x 127 mm L x 38 mm P (5 1/8 pol x 5 pol x 1 1/2 pol)
4905-9993	Tampa branca com as letras "FIRE" vermelhas		
4905-9961*	Montagem de parede	Proteção de fio vermelha com placa de montagem, compatível com caixas de montagem semiembutida ou em superfície	154 mm A x 154 mm L x 79 mm P (6 1/16 pol x 6 1/16 pol x 3 1/8 pol)
4905-9926*	Montagem de teto		156 mm x 111 mm x 73 mm de profundidade (6-1/8 pol x 4-3/8 pol x 2-7/8 pol)

* Registrado em UL pela Space Age Electronics Inc.

Especificações da luz piscante

Montagem de teto ou montagem de parede, especificações comuns

Faixa de tensão nominal			24 Vcc regulados; consulte a Observação 1 abaixo			
Taxa de flash			1 Hz			
Carregamento sincronizado de NAC			Até, no máximo, 35 luzes piscantes sincronizadas			
Faixa de temperatura			0° a 50° C (32° a 122° F)			
Faixa de umidade			De 10 a 93% de UR, sem condensação, a 38° C (100° F)			
Conexões			Blocos de terminais para fios de 0,82 mm^2 a 3.31 mm^2(18 AWG a 12 AWG); dois fios por terminal para fiação de entrada/saída			
Montagem de parede	Dimensões da carcaça (com lentes)		130 mm A x 127 mm L x 70 mm P (5 1/8 pol x 5 pol x 2 3/4 pol)			
	Capacidade nominal máxima de corrente RMS por ajuste de luz piscante (consulte a Observação 2 abaixo)		**15 cd**	**30 cd**	**75 cd**	**110 cd**
			60 mA	**94 mA**	**186 mA**	**252 mA**
	Correntes RMS de referência em outras tensões	18 Vcc	53 mA	84 mA	165 mA	224 mA
		24 Vcc	40 mA	63 mA	124 mA	168 mA
Montagem de teto	Dimensões da carcaça (com lentes)		121 mm C x 75 mm L x 67 mm P (4 3/4 pol x 2 5/16 pol x 2 5/8 pol)			
	Capacidade nominal máxima de corrente RMS por ajuste de luz piscante (consulte a Observação 2 abaixo)		**15 cd**	**30 cd**	**75 cd**	**110 cd**
			75 mA	**125 mA**	**233 mA**	**316 mA**
	Correntes RMS de referência em outras tensões	18 Vcc	67 mA	111 mA	207 mA	281 mA
		24 Vcc	50 mA	83 mA	155 mA	211 mA

OBSERVAÇÕES:

1. "24 Vcc regulados" se referem à faixa de tensão de 16 a 33 Vcc de acordo com o UL Standard 1971, *Signaling Devices for the Hearing Impaired* (Dispositivos de Sinalização para Deficientes Auditivos). A faixa de tensão é a faixa operacional absoluta. A operação fora dessa faixa poderá causar danos permanentes à luz piscante. Observe que 16 Vcc é a tensão operacional mínima permitida no último dispositivo do NAC (circuito de dispositivo de notificação) no pior cenário possível.
2. A corrente RMS máxima registrada é a capacidade nominal na placa de identificação do dispositivo. Os projetos das luzes piscantes são de potência constante e a capacidade nominal máxima de corrente RMS ocorre na tensão operacional mais baixa permitida. (RMS é a média quadrática e se refere ao valor efetivo de uma forma de onda de corrente variável.)

Referência de instalação, montagem semi-embutida na parede ou em superfície

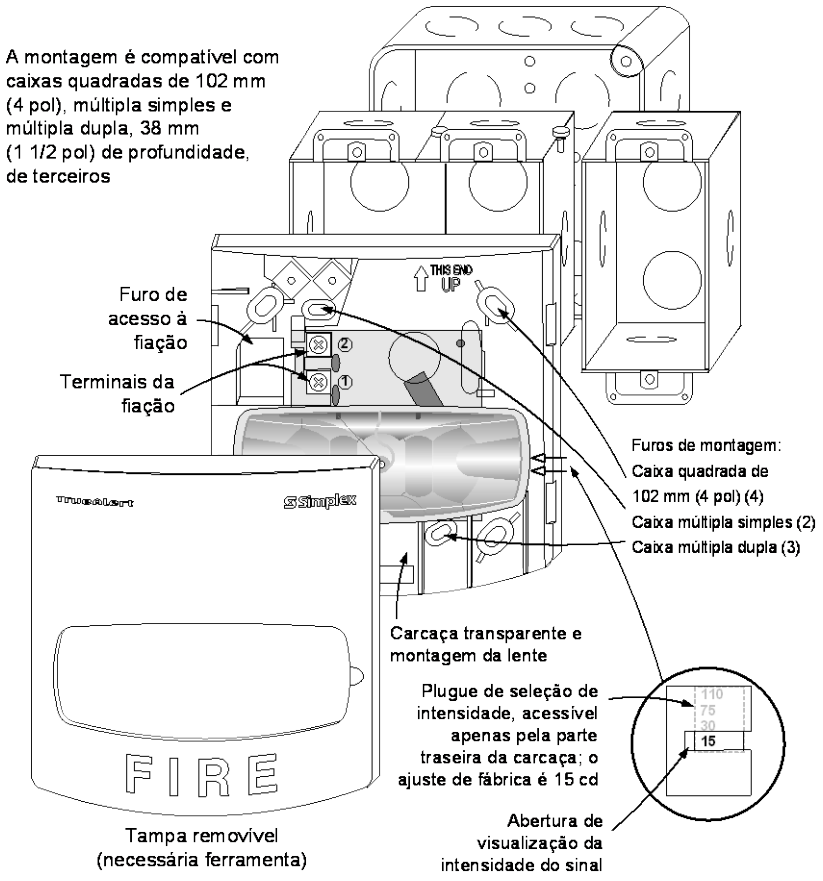

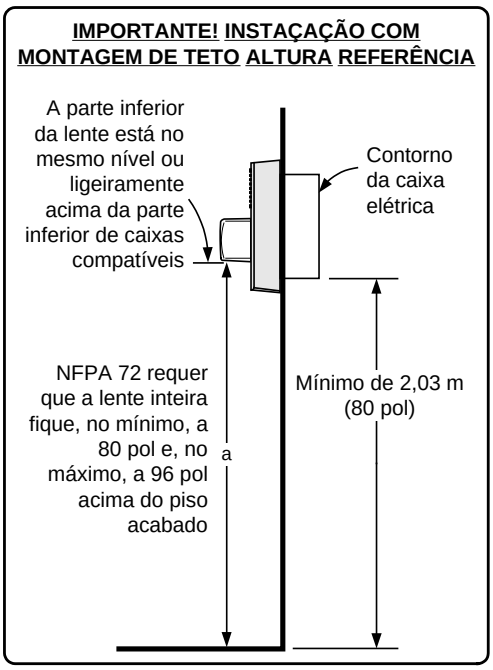

Referência de instalação de luz piscada com montagem de teto

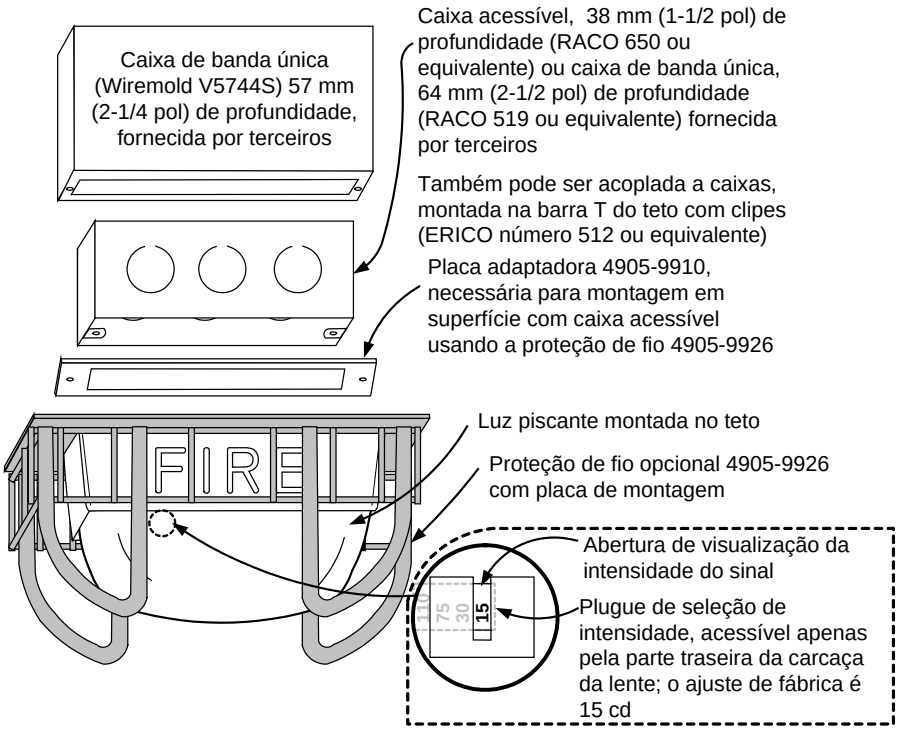

Referência de instalação de montagem de parede; placa do adaptador, proteção e saia do adaptador

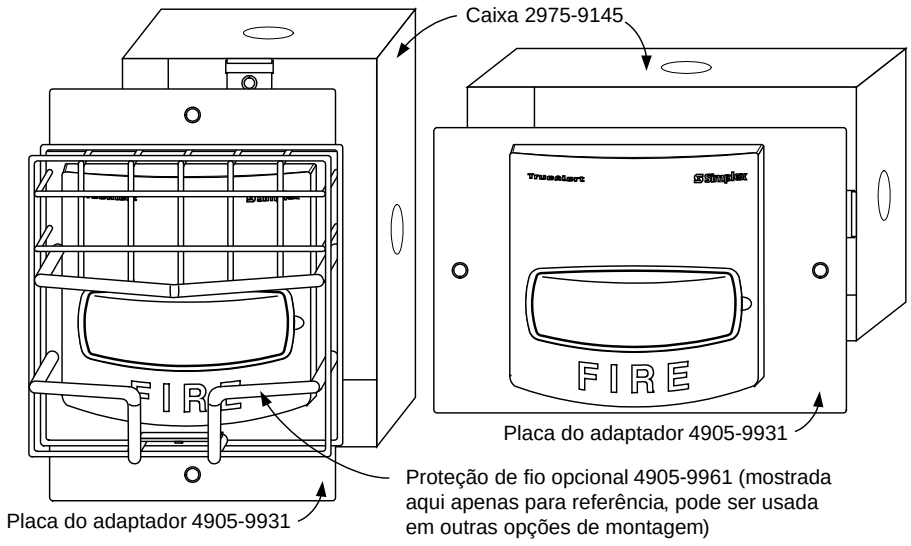

Referência de montagem em Superfície com saia do adaptador opcional e proteção de fio opcional

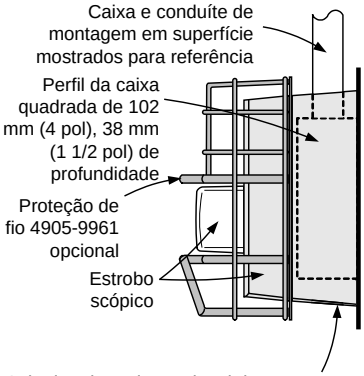

TYCO, SIMPLEX e os nomes de produtos listados neste material são marcas e/ou marcas registradas. O uso não autorizado é estritamente proibido. NFPA 72 e National Fire Alarm and Signaling Code são marcas comerciais registradas da National Fire Protection Association (NFPA).

© 2014 Tyco Fire Protection Products. Todos os direitos reservados. Todas as especificações e outras informações aqui apresentadas eram atuais na data de revisão deste documento e estão sujeitas a alterações sem notificação prévia.