Simplex

Dispositivos de Notificación True*Alert* Multicandela

*Listado UL, ULC, CSFM; Aprobado por FM, CSFM; Aceptación de MEA (NYC)**

Dispositivos de notificación Visible con Destello Sincronizado; Compatible con Operación Smart*Sync*, No direccionable

Características

Dispositivos de notificación de 24 VCC (V/O) sólo visible con estrobo de xenón de salida alta, disponible para montaje en pared o cielo raso:

- La intensidad se puede seleccionar de 15, 30, 75 o 110 candelas y la selección del puente de conexión visible se encuentra protegida bajo la carcasa del estrobo
- La operación es compatible con los requisitos de ADA (consulte la información importante de instalación en la página 3)
- La entrada polarizada permite la conexión a un circuito de dispositivo de notificación (NAC) supervisado de polaridad inversa compatible
- El diseño regulado del circuito garantiza una salida constante del destello y entrega una corriente interna controlada
- Las carcasas termoplásticas resistentes, de alto impacto e ignífugas están disponibles en colores rojo o blanco con lente transparente
- Listado UL 1971 y ULC S526

Los estrobos proporcionan destello sincronizado para usar con:

- Paneles de control de alarma de incendios Simplex® con NAC seleccionados para proporcionar sincronización de estrobo o el control de dos cables SmartSync
- Expansores de NAC IDNet 4009
- Módulos de Sincronización de Estrobo independientes disponibles para operación Clase B o Clase A
- Los Módulos de Control SmartSync (SCM) independientes que proporcionan salida de Clase B o Clase A desde las entradas NAC convencionales

Las carcasas del estrobo proporcionan un montaje en superficie de pared o semiempotrado conveniente, sencillo y flexible:

- La parte trasera de la carcasa no se extiende hasta la caja
- Los estrobos de montaje en pared se montan fácilmente en una caja de salida cuadrada de 4 pulg. de salida simple o salida doble
- Los estrobos de montaje en cielo raso se montan a cajas de salida simple

Características de estrobo de montaje en pared:

- Los terminales de cableado son accesibles desde la parte delantera de la carcasa, lo que proporciona un fácil acceso para instalación, inspección y prueba
- Las cubiertas están disponibles por separado para convertir el color de la carcasa

Adaptadores y cables de guarda opcionales:

- Existen adaptadores de estrobo para montaje en pared disponibles para cubrir las cajas eléctricas montadas en superficie y para adaptarse a las cajas Simplex® 2975-9145
- Existen cables de guarda rojos listados UL que están disponibles para estrobos de montaje en pared o en cielo raso*

* Para revisar la lista de guardas, consulte la página 2. Este producto fue aprobado por el Jefe de Bomberos del Estado de California (CSFM) conforme a la Sección 13144.1 del Código de Salud y Seguridad de California. Consulte el listado CSFM 7125-0026:316 para encontrar los valores permitidos y/o las condiciones en cuanto al material que se presenta en este documento. Consulte la página 2 para ver el estado del listado de los cables de guarda. Se pueden aplicar listados adicionales; comuníquese con su proveedor local de productos Simplex para conocer la situación más reciente. Los listados y aprobaciones de Simplex Time Recorder Co. son propiedad de Tyco Fire Protection Products.

Estrobos de montaje en la pared

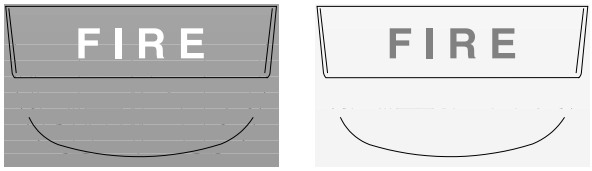

Estrobos de montaje en cielo raso

Descripción

Los **Estrobos sincronizados multicandela TrueAlert** proporcionan una instalación conveniente en cajas de conexiones eléctricas estándar. Los diseños de las carcasas están hechos a prueba de impactos y vandalismo y proporcionan una selección de intensidad del estrobo conveniente. Dado que cada modelo se puede seleccionar para salida de intensidad, el inventario de modelos en el sitio se minimiza y permite adaptarse fácilmente a los cambios encontrados durante la construcción.

Las carcasas del estrobo para **montaje en pared** son un montaje de una sola pieza (incluido el lente) que se monta en una caja de conexiones eléctricas simple o doble, cuadrada, estándar de 4”. La cubierta se puede retirar rápidamente (se necesita una herramienta) y las cubiertas están disponibles por separado para la conversión de color.

Los estrobos para **montaje en cielo raso** se instalan usando cajas de conexiones eléctricas de salida simple estándar. La opción de color se determina según el número de modelo.

Selección de intensidad del estrobo

Durante la instalación, un enchufe en la parte trasera de la carcasa determina la intensidad deseada del estrobo. Una bandera con letras negras adherida en un fondo amarillo de alta visibilidad permite ver la intensidad seleccionada al lado del lente del estrobo.

Referencia de la aplicación del estrobo

La selección adecuada de notificación visible depende de la ocupación, la ubicación, los códigos locales y las aplicaciones adecuadas del *National Fire Alarm Code* (NFPA 72), ANSI A117.1; el código de construcción del modelo adecuado: BOCA, ICBO o SBCCI; y las pautas de aplicación de la Ley para estadounidenses con discapacidades (ADA).

Estrobos sincronizados

Múltiples estrobos. Cuando se pueden ver múltiples estrobos y sus reflejos desde una ubicación, los destellos sincronizados reducen la probabilidad de generar reacciones fotosensibles, así como también reducen las molestias y la posible distracción provocada por el destello aleatorio. Estos estrobos multi-candela se sincronizan sobre un circuito de dos cables cuando se conecta a NAC compatibles, a Módulos de Destello Sincronizados compatibles o a Módulos de Control SmartSync.

Control de dos cables SmartSync

Algunas aplicaciones desean que las notificaciones audibles puedan silenciarse antes de restablecer la condición de alarma (activados hasta que se pongan en silencio), en tanto que los dispositivos de notificación visibles se mantienen activados hasta que se restablezca la alarma (activados hasta que se restablezcan). El modo de operación SmartSync proporciona esta función usando un circuito simple (operación de dos cables).

Fuentes de control SmartSync

Control de dos cables SmartSync disponible desde:

- Paneles de control de alarma de incendios 4006, 4007ES Hybrid, 4008, 4010, 4010ES, 4100ES y 4100U (para obtener más información, consulte las hojas de datos del producto individual)
- Expansores de NAC IDNet 4009 (consulte la hoja de datos de S4009-0002)
- Módulo de control SmartSync (SCM) Modelo 49059938 (consulte la hoja de datos de S4905-0003)

Los dispositivos de notificación **SmartSync adicionales** compatibles incluyen sirenas separadas y una combinación de dispositivos de notificación con sirena y estrobo.

Selección de productos

Dispositivos de Notificación Visible Multicandela (Estrobos)

Modelo	Montaje	Color de la carcasa	Letras de "FIRE" (incendio)	Descripción
4906-9101	Pared	Rojo	Blanco	Estrobo multicandela con intensidad seleccionable de: 15, 30, 75 o 110 candelas; velocidad de destello sincronizado; compatible con control de dos cables SmartSync
4906-9103		Blanco	Rojo	
4906-9102	Cielo raso	Rojo	Blanco	
4906-9104		Blanco	Rojo	

Adaptadores de estrobos de montaje en pared

Modelo	Descripción		Dimensiones
4905-9937	Rojo	Adaptador de montaje en superficie; úselo para cubrir cajas montadas en superficie con 1-1/2” (38 mm) de profundidad	5-3/8” Al. x 5-1/4” An. x 1-5/8” Prf. (136 mm x 133 mm x 41 mm) Profundidad total con estrobo = 4-3/8” (111 mm)
4905-9940	Blanco		
4905-9931	Placa adaptadora roja para montaje en caja Simplex 2975-9145 (por lo general, para readaptación, se puede montar en posición vertical u horizontal)		8-5/16” x 5-3/4” x 0,060” de grosor (211 mm x 146 mm x 1.5 mm)
2975-9145	Caja de montaje roja, requiere placa adaptadora 4905-9931		7-7/8" x 5-1/8" x 2-3/4" Prf (200 mm x 130 mm x 70 mm)

Adaptadores de estrobos de montaje en cielo raso

Modelo	Descripción	Dimensiones
4905-9910	Placa adaptadora de montaje en superficie; galvanizada; **requerida para montar en caja asequible; no necesaria cuando se usa guarda 4905-9926**	4-7/8” x 3-1/8” x 0,060” Prf. (124 mm x 79 mm x 1,5)

Módulos de Sincronización (consulte la hoja de datos S4905-0003 para obtener información adicional)

Modelo	Descripción		Dimensiones
4905-9914	Clase B	Módulo de destello sincronizado, epoxi para encapsulado con cables de entrada/salida de 18 AWG (0,82 mm^2), calificados para NAC de 2 A, requiere alimentación eléctrica de 5 mA	1-3/8” x 2-7/16” x 13/16” (35 mm x 62 mm x 20 mm)
4905-9922	Clase A		
4905-9938	Módulo de control SmartSync con salida clase B o clase A; se monta en una caja cuadrada de 4” (102 mm)		4” x 4-1/8” x 1-1/4” Prf. (102 mm x 105 mm x 32 mm)

Cubiertas y guardas de repuesto

Modelo	Descripción		Dimensiones
4905-9992	Cubierta roja con las letras de “FIRE” (incendio) blancas	Para estrobos de montaje en pared	5-1/8” Al. x 5” An. x 1-1/2” Prf. (130 mm x 127 mm x 38 mm)
4905-9993	Cubierta blanca con las letras de “FIRE” (incendio) rojas		
4905-9961*	Montaje en pared	Cable de guarda rojo con placa de montaje, compatible con cajas de montaje en superficie o semi empotradas	6-1/16” Al. x 6-1/16” An. x 3-1/8” Prf. (154 mm x 154 mm x 79 mm)
4905-9926*	Montaje en cielo raso		6-1/8” x 4-3/8” x 2-7/8” Prf (156 mm x 111 mm x 73 mm)

* Listado UL por Space Age Electronics Inc.

Especificaciones del estrobo

Montaje en pared o montaje en cielo raso, especificaciones comunes

Rango de voltaje calificado			24 VCC regulado; consulte la nota 1 a continuación			
Velocidad de destello			1 Hz			
Carga de NAC sincronizada			Hasta 35 estrobos sincronizados como máximo por NAC			
Rango de temperatura			32° a 122° F (0° a 50° C)			
Rango de humedad			10 a 93%, sin condensación, a 100° F (38° C)			
Conexiones			Bloques de terminales para dos cables de 18 AWG a 12 AWG (0,82 mm^2 a 3,31 mm^2); dos cables por terminal para cableado de entrada/salida			
Montaje en pared	Dimensiones de la carcasa (incluido el lente)		5-1/8” Al. x 5” An. x 2-3/4” Prf. (130 mm x 127 mm x 70 mm)			
	Un máximo de clasificación de corriente de RMS por ajuste de estrobo (consulte la nota 2 a continuación)		**15 cd**	**30 cd**	**75 cd**	**110 cd**
			60 mA	**94 mA**	**186 mA**	**252 mA**
	Corrientes de RMS de referencia a otros voltajes	18 VCC	53 mA	84 mA	165 mA	224 mA
		24 VCC	40 mA	63 mA	124 mA	168 mA
Montaje en cielo raso	Dimensiones de la carcasa (con lente)		4-3/4” Lar. x 2-5/16” An. x 2-5/8” Prf. (121 mm x 75 mm x 67 mm)			
	Un máximo de clasificación de corriente de RMS por ajuste de estrobo (consulte la nota 2 a continuación)		**15 cd**	**30 cd**	**75 cd**	**110 cd**
			75 mA	**125 mA**	**233 mA**	**316 mA**
	Corrientes de RMS de referencia a otros voltajes	18 VCC	67 mA	111 mA	207 mA	281 mA
		24 VCC	50 mA	83 mA	155 mA	211 mA

NOTAS:

1. “24 VCC regulado” se refiere al rango de voltaje de 16 a 33 VCC según UL de acuerdo con la norma 1971, *Signaling Devices for the Hearing Impaired* (Dispositivos de señalización para personas con dificultad de audición). Este rango de voltaje es el rango operativo absoluto. La operación fuera de este rango puede causar un daño permanente en el estrobo. Tenga en cuenta que 16 VCC es el voltaje operativo más bajo permitido en el último dispositivo de NAC en las condiciones más graves.
2. La corriente de RMS máxima del listado es la calificación que aparece en la placa de identificación del dispositivo. Los diseños de estrobo son de vataje constante y la clasificación de corriente de RMS máxima tiene lugar al voltaje operativo más bajo permitido. (RMS es cuadrático medio y se refiere al valor efectivo de una forma de onda de corriente variable.)

Referencia de instalación, montaje en superficie o semi empotrado en pared

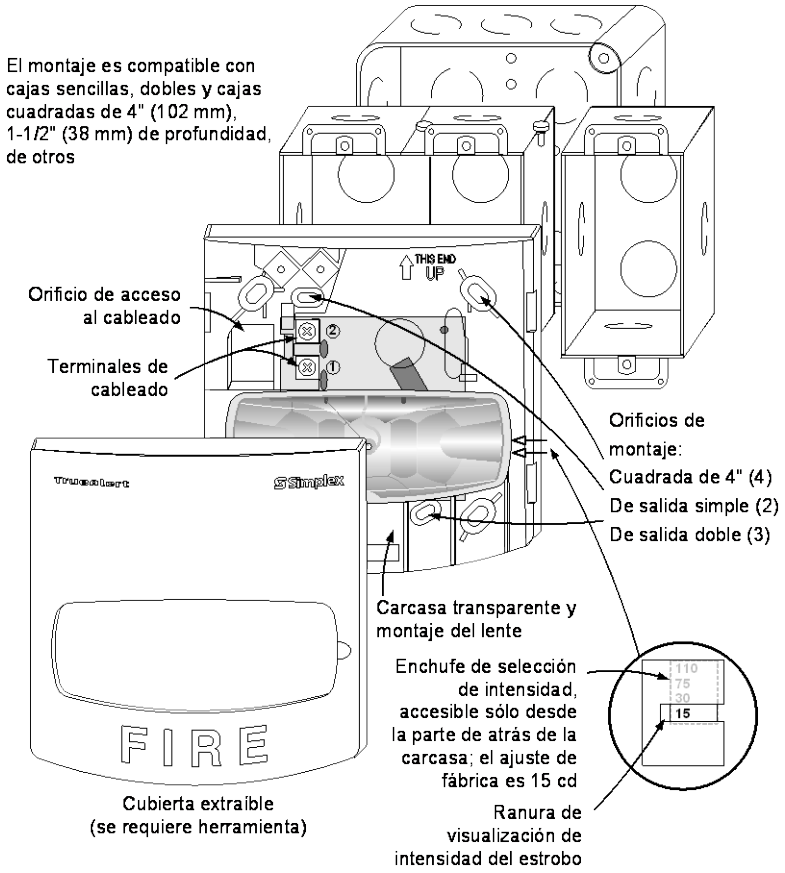

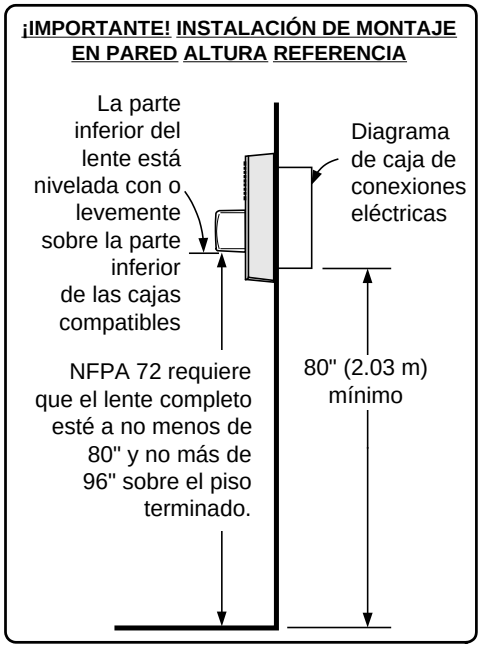

Referencia de instalación de estrobo de montaje en cielo raso

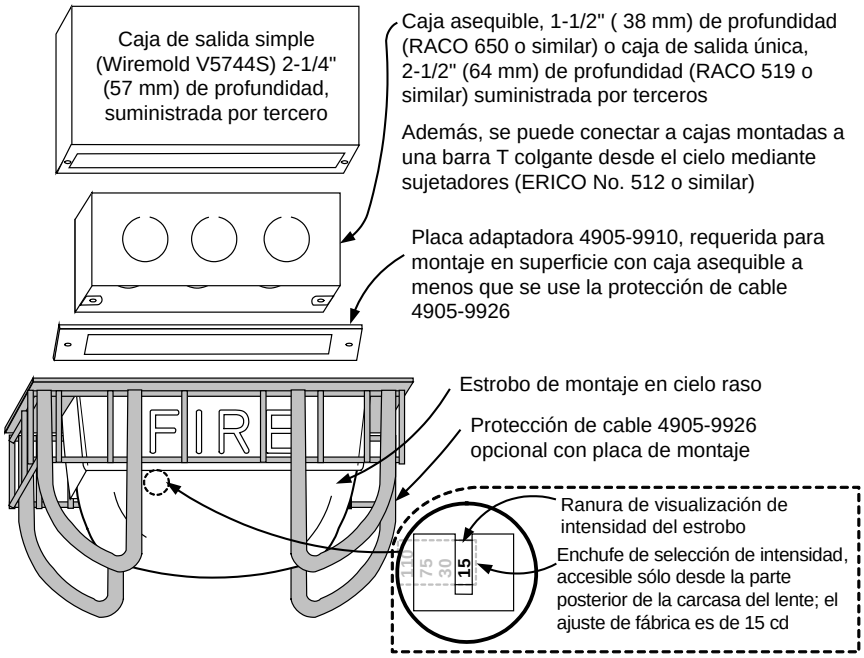

Referencia de instalación para montaje en pared; placa adaptadora, guarda y adaptador de montaje

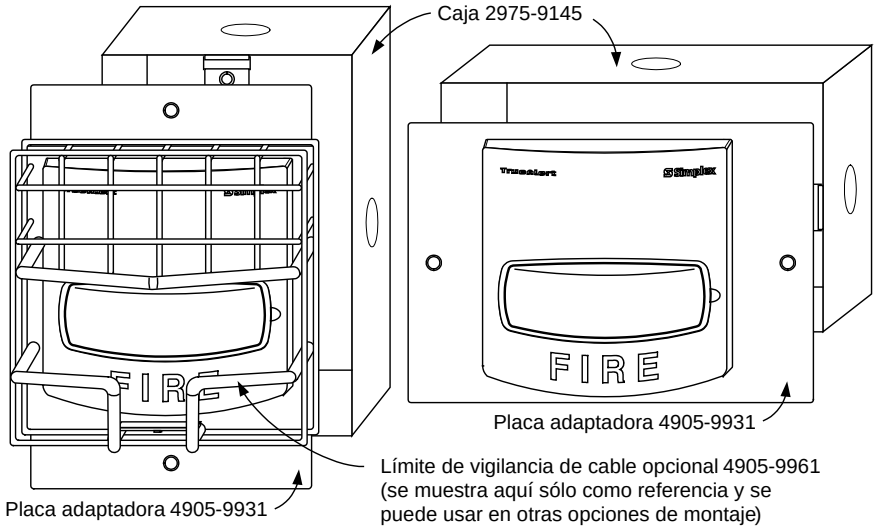

Referencia de montaje en superficie con adaptador de montaje opcional y límite de vigilancia de cable opcional

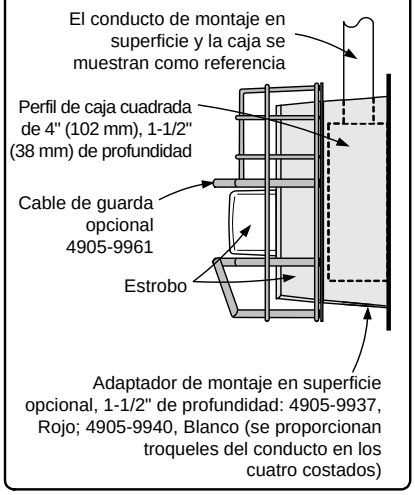

TYCO, SIMPLEX y los nombres de productos que aparecen en este documento son marcas comerciales y/o marcas registradas. Se prohíbe estrictamente su uso sin autorización. NFPA 72 y el National Fire Alarm and Signaling Code (Código Nacional de Alarmas de Incendio y Señalización) son marcas comerciales registradas de la National Fire Protection Association (NFPA, Asociación Nacional de Protección de Incendios).

© 2014 Tyco Fire Protection Products. Reservados todos los derechos. Todas las especificaciones y otro tipo de información son actuales de acuerdo con la fecha de revisión y están sujetas a cambio sin previo aviso.