Simplex

*Aprovado pela UL, ULC CSFM; aprovado por Factory Mutual; aceito por MEA (NYC)**

Periféricos de aplicação múltipla

Alto-falantes de Dispositivos de Notificação Sonora, 25 ou 70.7 de valor quadrático médio de tensão, Montagem na Parede ou Teto

Recursos

Alto-falantes de alarme de incêndio com modelos para montagem no teto ou na parede:

- O cone de quatro polegadas (102 mm) fornece tom e reprodução de voz de alta qualidade
- Projeto de conexões múltiplas fornece potência de saída de ¼, ½, 1 ou 2 W com entrada de 25 ou 70,7 de valor quadrático médio de tensão
- Terminais de fiação de entrada/saída para 18 AWG a 12 AWG
- Montagens em caixas de saída quadradas com 4 pol. de profundidade com extensão e profundidade de 1 ½ pol.
- Entrada do capacitor para conexão com circuitos de dispositivo de notificação com supervisão.
- Caixas termoplásticas resistentes a chamas e de alto impacto e robustas
- Aprovado pela UL como Padrão 1480
- Listado em ULC no padrão S541, consulte a página 4 ver a potência mínima da tomada em watts conforme o tipo de caixa
- Em conformidade com os requisitos de sinal de baixa frequência NFPA 72, 520 Hz para áreas de repouso
- Classificado como NEMA 1. Consulte Seleção do produto para ver mais informações.

Os modelos de caixa retangular oferecem:

- Aparência que complementa as luzes piscantes e alto-falante/luzes piscantes TrueAlert
- Caixas vermelhas ou brancas com a palavra "FIRE" (INCÊNDIO) para montagem na superfície ou em parede semiembutida
- Saias de adaptador correspondentes opcionais para tampar as caixas elétricas montadas na superfície
- Proteção de fio vermelha opcional

Os modelos de caixa redonda oferecem:

- Cor branco acinzentado (sem palavras) para montagem embutida no teto ou na parede
- Compatível com teto falso opcional 2905-9946

Introdução

Os alto-falantes Série Simplex 4902 fornecem som de alta qualidade para uso com alarmes de incêndio de emergência, assim como para música de fundo. Os alto-falantes à prova der umidade são projetados para resposta de frequência suave com distorção mínima.

O transformador de alto-falante com conexões múltiplas acomoda 25 ou 70,7 de valor quadrático médio de tensão e fornece saída de ¼ a 2 W para oferecer flexibilidade para atender às exigências das condições instaladas.

Os modelos de caixa retangular servem para aplicações de superfície ou semiembutidas de montagem na parede. Os modelos de caixa redonda servem normalmente para aplicações de teto, mas podem ser montados na parede, se desejado. Os alto-falantes de caixa retangular são projetados para complementar a família TrueAlert de luzes piscantes e alto-falante/luzes piscantes, oferecendo operação de alto-falante não endereçável convencional.

Figura 1: Há Alto-falantes Retangulares de Montagem na Parede Disponíveis em vermelho com letras brancas escrito "Fire" (Incêndio) e em branco com letras vermelhas escrito "Fire" (Incêndio).

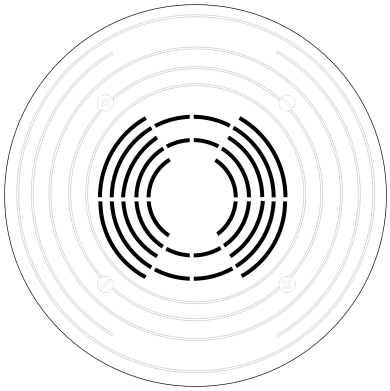

Figura 2: Os Alto-falantes Redondos estão Disponíveis em Branco Acinzentado (sem palavras)

Este produto foi aprovado pelo California State Fire Marshal (CSFM – Corpo de Bombeiros da Califórnia) conforme a Seção 13144.1 do California Health and Safety Code (Código de Saúde e Segurança da Califórnia). Consulte o registro 7320-0026:242 do CSFM para saber os valores e/ou as condições referentes ao material apresentado neste documento. Outras listagens podem ser aplicáveis, entre em contato com o fornecedor local do produto para saber do status mais recente. As listagens e aprovações da Time Recorder Co. são de propriedade da Tyco Fire Protection Products

Especificações

Tabela 1: Dimensões, Caixas de Montagem na Parede Retangular

Especificação	Dimensões
Dimensões da carcaça	130 mm A x 127 mm L x 38 mm P (5 ⅛ pol. A x 5 pol. L x 1 ½ pol. P)
Profundidade na caixa	70 mm (2 ¾ pol.)

Tabela 2: Dimensões, Caixas Redondas

Especificação	Dimensões
Dimensões da carcaça	191mm de diâmetro x 13 mm P (7 ½ pol. de diâmetro, ½ pol. P)
Profundidade na caixa	70 mm (2 ¾ pol.)

Tabela 3: Especificações gerais

Especificação		Classificação
Tensão de entrada		25 ou 70,7 de valor quadrático médio de tensão
Tomadas de alimentação elétrica		¼, ½, 1 e 2 W
Faixas do Terminal de Entrada		18 a 12 AWG (0,82 mm2 a 3,31 mm2)
Resposta de frequência	Alarme de incêndio	400 a 4000 Hz
	Sinalização geral	De 125 a 12 Hz
Saída de Som		Consulte Especificações de Saída de Som de Alto-falante
Faixa de temperatura		0° a 38° C (32° a 100° F)
Faixa de umidade		10% a 95% RH de 32° a 122° F (0° a 50° C)

Seleção do produto

Tabela 4: Seleção de produto de alto-falante

Modelo	Descrição		Dimensões
4902-9716 * **4902-9716CA ***	Caixa retangular, alto-falante de montagem na parede	Vermelha com letras brancas escrito "FIRE" (INCÊNDIO)	130 mm A x 127 mm L x 38 mm P (5 ⅛ pol. A x 5 pol. L x 1 ½ pol. P)
4902-9717 * **4902-9717CA ***		Vermelha com letras brancas escrito "FIRE" (INCÊNDIO)	
4902-9721 * **4902-9721CA ***	Alto-falante com caixa redonda, montagem no teto ou na parede	Branco acinzentado (sem nada escrito)	191mm de diâmetro x 13 mm P (7 ½ pol. de diâmetro, ½ pol. P)

* Classificado como NEMA 1 quando usado com saia de adaptador 4905-9941 e montado em uma caixa quadrada adequada de 102 mm (4 pol.).

Nota: Os modelos aprovados pela ULC são designados com um sufixo CA (4902-9716CA). Consulte as instruções de instalação do 574-765 para ver os números de modelo sem sufixo e as instruções de instalação do 579-324 para ver os números de modelo com sufixo CA.

Tabela 5: Adaptadores de montagem

Modelo	Descrição				Dimensões
4905-9941 **		Vermelho	Saia de adaptador de montagem em superfície; (não aprovada pela ULC)	Use para tampar caixas montadas em superfície de 38 mm (1-1/2 pol.) de profundidade com extensão externa à parede de 38 mm (1-1/2 pol.) (consulte Alto-falantes de Montagem na Parede, Referência de Instalação)	136 mm A x 133 mm L x 81 mm P (5 ⅜ pol. A x 5 ¼ pol. L x 3-3/16 pol. P) Profundidade total de superfície com alto-falante = 117 mm (4 ⅜ pol.)
4905-9942 **		Branco			
2905-9946	Teto falso para alto-falante 4902-9721				Consulte Alto-falantes de Montagem na Parede, Referência de Instalação
4905-9931 **	Placa do adaptador, vermelha, para montagem em caixa 2975-9145 (normalmente para modernização; pode ser montada na vertical ou na horizontal)				211 mm x 146 mm x 1,5 mm de espessura (8-5/16 pol. x 5-3/4 pol. x 0,060 pol.)
2975-9145 **	Caixa vermelha de montagem, requer placa do adaptador 4905-9931				200 mm x 130 mm x 70 mm P (7 ⅞ pol. x 5 ⅛ pol. x 2 ¾ pol. P)

** Classificado como NEMA 1.

Tabela 6: Tampas e proteção

Modelo	Descrição		Dimensões
4905-9988 ***	Tampa de alta-falante vermelha com letras brancas escrito "FIRE" (INCÊNDIO)	Intercambiáveis com sirenes TrueAlert	130 mm A x 127 mm L x 38 mm P (5 ⅛ pol. A x 5 pol. L x 1 ½ pol. P)
4905-9989 ***	Tampa de alta-falante branca com letras vermelhas escrito "FIRE" (INCÊNDIO)		
4905-9999	Proteção de fio vermelho com placa de montagem, compatível com caixas de montagem semiembutidas ou de superfície para uso com montagem em caixa elétrica quadrada de 4 pol. com padrões de furo (aprovada pela UL pela Space Age Electronics Inc.)		154 mm A x 154 L mm x 79 mm P (6-1/16 pol. A x 6-1/16 pol. L x 3 ⅛ pol. P)

** Classificado como NEMA 1.

Alto-falantes de Montagem na Parede, Referência de Instalação

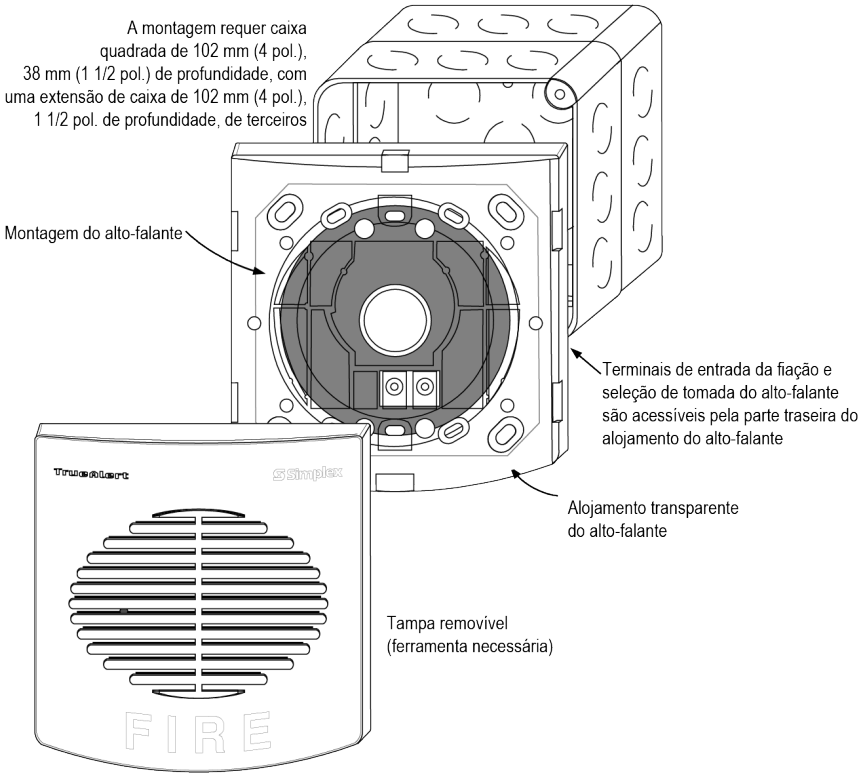

Figura 3: Alto-falantes de Montagem na Parede, Referência de Instalação

Referência de Instalação do Alto-falante Redondo (normalmente montado no teto, pode ser montado em parede)

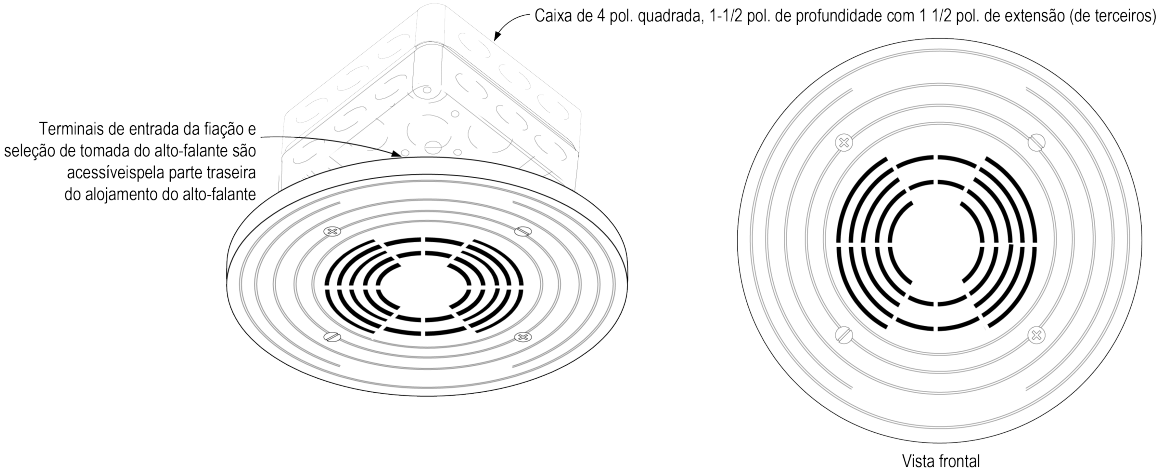

Figura 4: Referência de Instalação do Alto-falante Redondo

2905-9946 Dimensões da Placa de Reforço para Montagem em Teto Falso

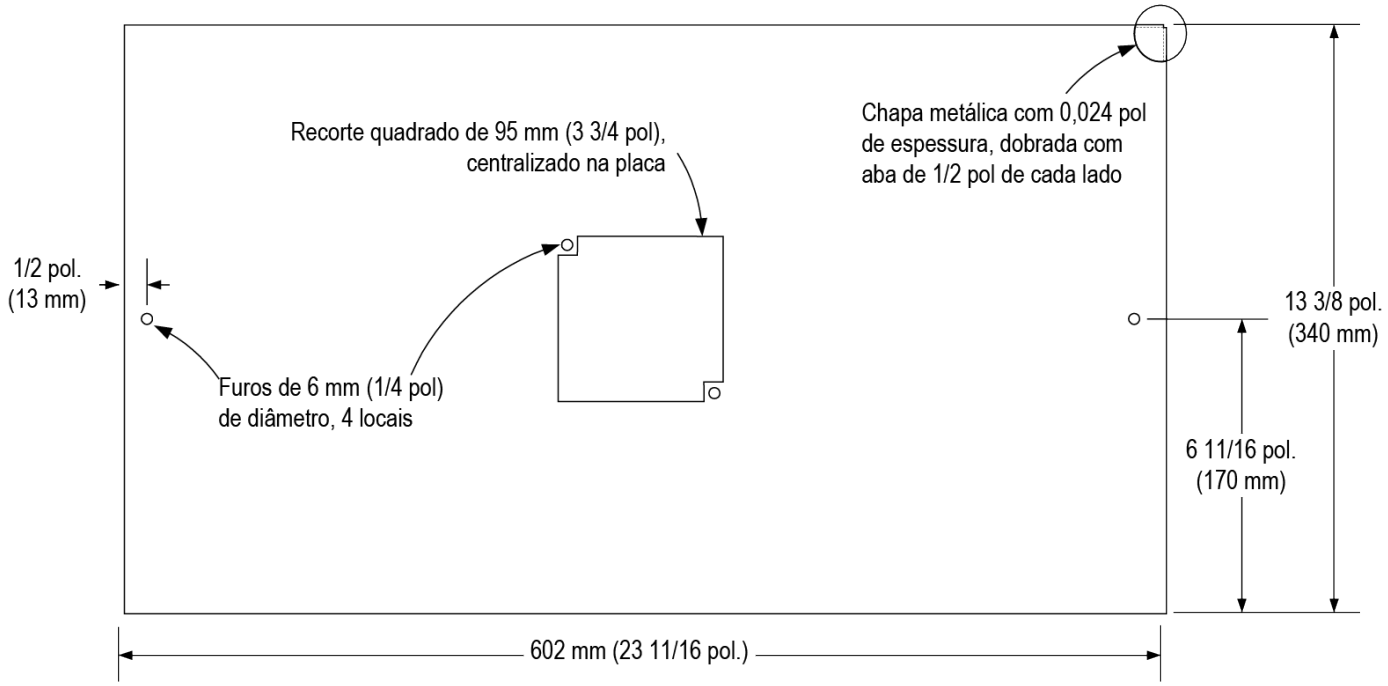

Referência de Alto-falante de Montagem em Superfície (as saias do adaptador não estão listadas em ULC)

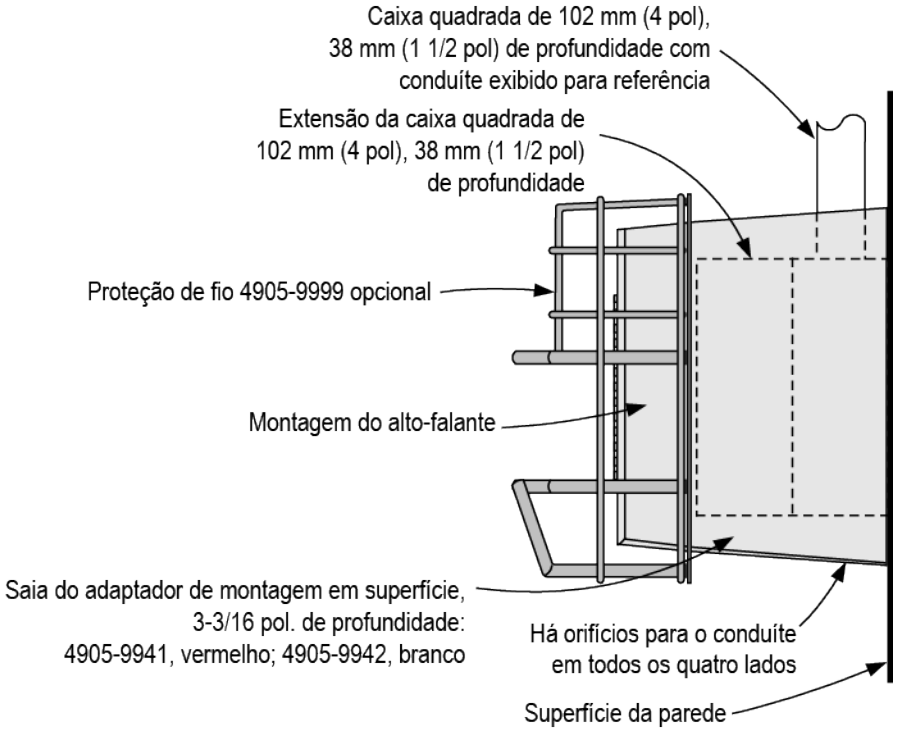

Figura 5: Referência de Alto-falante de Montagem em Superfície

Nota: Figura 5 exibe a saia do adaptador de montagem em superfície em vermelho (4905-9941) e branco (4905-9942). Proteção de Fio 4905-9999 Opcional também exibida.

Especificações de Saída de Som de Alto-falante

Tabela 7: Capacidade nominal de Som a ~3 m (10 pés) por UL 1480 Teste de Câmara Reverberante

Modelo	Tipo	Tensão de entrada	Conexão Selecionada			
			¼ W	½ W	1 W	2 W
4902-9716 **4902-9717**	Caixa Retangular	25 de valor quadrático médio de tensão	80 dBA	83 dBA	85 dBA	88 dBA
		70,7 de valor quadrático médio de tensão	79 dBA	82 dBA	85 dBA	88 dBA
4902-9721	Caixa Redonda	25 ou 70,7 de valor quadrático médio de tensão	79 dBA	82 dBA	85 dBA	88 dBA

Tabela 8: Capacidade nominal de Som a ~3 m (10 pés) por ULC S541 Teste de Câmara Anecoica

Modelo	Tipo	Tensão de entrada	Conexão Selecionada			
			¼ W	½ W	1 W* (consulte a nota)	2 W* (consulte a nota)
4902-9716CAAC **4902-9717CA**	Caixa Retangular*	25 de valor quadrático médio de tensão ou 70,7 de valor quadrático médio de tensão	77 dBA	80 dBA	83 dBA	86 dBA
4902-9721CA	Caixa Redonda*	25 de valor quadrático médio de tensão ou 70,7 de valor quadrático médio de tensão	79 dBA	82 dBA	85 dBA	89 dBA

Nota: As aplicações de Alarme de Incêndio ULC exigem o uso de conexões 1 W ou 2 W para alto-falantes de Caixa Redonda e conexão de 2 W para alto-falantes de Caixa Retangular.

Tabela 9: Referência de Dispersão Polar de Alto-falante (conforme o Teste de Câmara Anecoica ULC S541)

Atenuação	Ângulo
-3 dB	30° fora do eixo
-6 dB	55° fora do eixo

4905-9931 Referência de Instalação da Placa do Adaptador

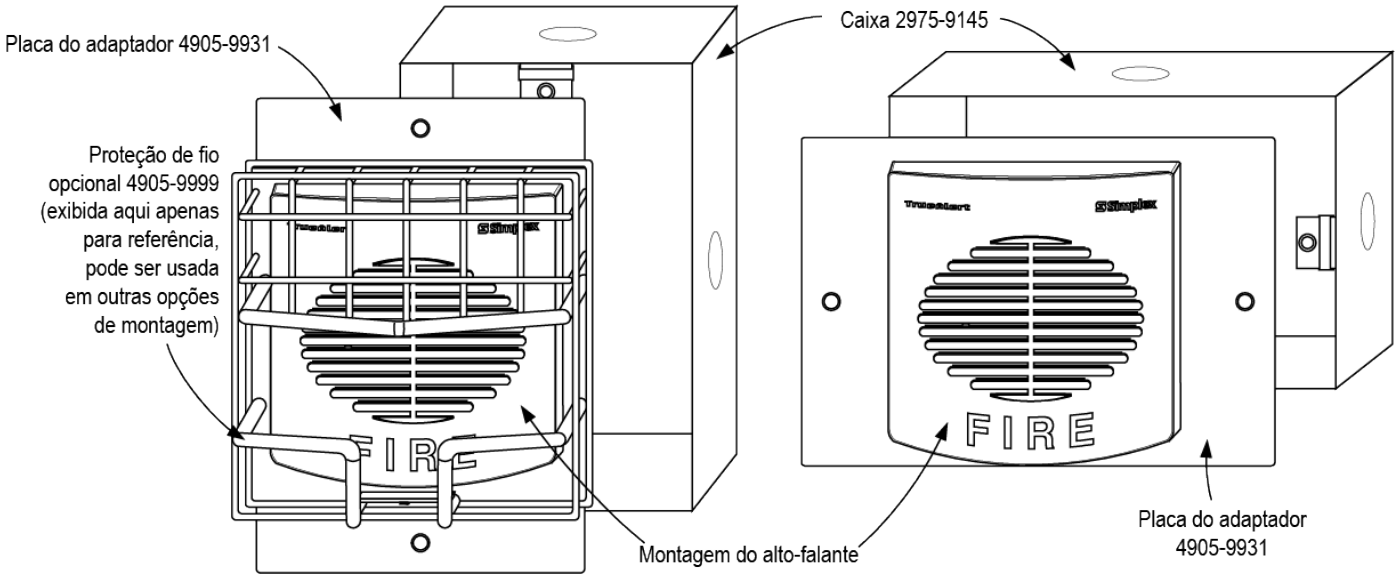

Figura 6: 4905-9931 Referência de Instalação da Placa do Adaptador

Nota: Figura 6 mostra:

- 4905-9931 placa do adaptador
- 2975-9145 caixa de base
- 4905-9999 Proteção de Fio Opcional

© 2020 Johnson Controls. Todos os direitos reservados. Todas as especificações e outras informações apresentadas estavam atualizadas na data de revisão do documento e estão sujeitas a alterações sem aviso prévio. Outros registros podem ser aplicáveis, entre em contato com o fornecedor Simplex® local para saber do status mais recente. As listagens e as aprovações referentes à Simplex Time Recorder Co. Simplex e os nomes de produtos listados neste material são marcas e/ou marcas registradas. O uso não autorizado é rigorosamente proibido. NFPA 72 e National Fire Alarm Code são marcas registradas da National Fire Protection Association (NFPA).